INSTRUKCJA

Nuna

Twój Jeż-Robot

ZESTAW EKSPERYMENTALNY

KOSMOS

Franckh-Kosmos Verlags-GmbH & Co. KG · Pfizerstraße 5–7 · 70184 Stuttgart, DE · Telefon +49 (0) 711 2191-343

Drodzy Rodzice!

Przed rozpoczęciem budowy robota przeczytajcie wspólnie z dzieckiem instrukcję i omówcie wskazania, dotyczące bezpieczeństwa. Wspierajcie dziecko podczas montażu robota i w razie potrzeby udzielajcie mu niezbędnych wskazówek.

Przed rozpoczęciem montażu przygotujcie stanowisko pracy, przykrywając stół wykładziną, chroniącą jego powierzchnię przed uszkodzeniem.

Przy wyjmowaniu z ramek plastikowych elementów należy zachować szczególną ostrożność, ponieważ ostre zadziory mogą spowodować skaleczenie. Należy unikać ich kontaktu ze skórą. Zadziory najlepiej usunąć szczypcami bocznymi (obcinakiem) lub nożyczkami. Jeżeli dziecko będzie miało z tym problem, należy mu pomóc.

Życzymy wam i waszemu dziecku dużo radości, przy zabawie z Nuną: jeżem-robotem.

UWAGA! Produkt nie jest przeznaczony dla dzieci poniżej 3 lat. Zawiera małe elementy, które mogą zostać połknięte lub wchłonięte.

UWAGA: Zabawka nie jest przeznaczona dla dzieci w wieku poniżej 8 lat, ponieważ zawiera elementy związane z elektrycznością. W instrukcji podano niezbędne wskazówki dla rodziców lub opiekunów, których należy przestrzegać. Opakowanie i instrukcję należy zachować, ponieważ zawierają ważne informacje.

WSKAZÓWKI DOTYCZĄCE UTYLIZACJI ELEKTROŚMIECI

Elementy elektryczne i elektroniczne nie powinny być wyrzucane do odpadów zmieszanych. Należy oddać je do utylizacji w punktach odbioru elektrośmieci.

Ten symbol o tym informuje:

O tym, gdzie należy oddać elektrośmieci, można się dowiedzieć w urzędzie gminy lub dzielnicy.

WSKAZÓWKA!
Części należy wyłamywać z ramek dopiero wtedy, gdy będą potrzebne. Element należy najpierw wyłamać z ramki, a następnie usunąć zadziory przy użyciu szczypiec bocznych i wygładzić powierzchnię pilniczkiem do paznokci.

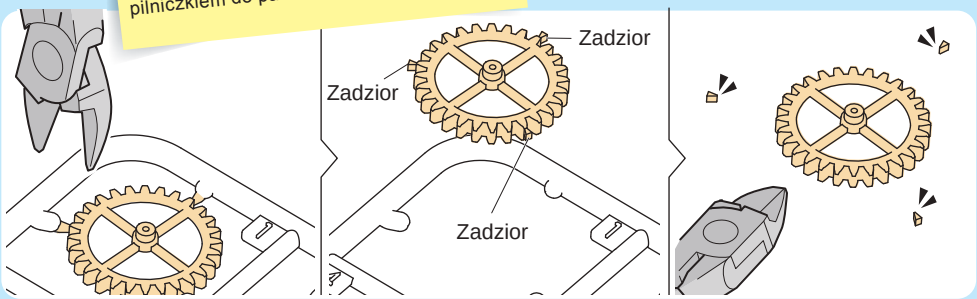

SPIS TREŚCI

Wskazówki dot. bezpieczeństwa .....Wew.strona okładki
Spis treści..... 1
Wyposażenie 2

Komiks - Część 1 3
Instrukcja montażu..... 7
Obsługa robota 31
Uruchomienie robota 32
Komiks - Część 2 36
Wymiana baterii 38
Usuwanie błędów..... 39

WSKAZÓWKA!
Dodatkowe informacje znajdziesz na stronie z ciekawostkami: 40.

DOBRZE WIEDZIEĆ!

Elementy zestawu można zamówić w zakładce Service na stronie kosmos.de

Zawartość zestawu:

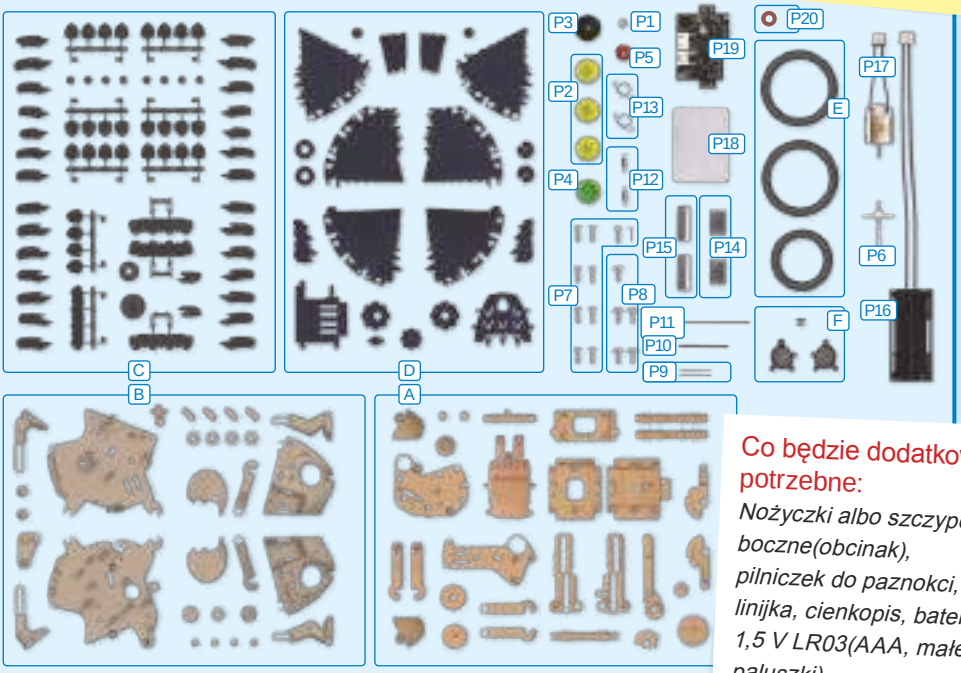

Co będzie dodatkowo potrzebne:

Nożyczki albo szczypce boczne(obcinak), pilniczek do paznokci, linijka, cienkopis, baterie 1,5 V LR03(AAA, małe paluszki)

Lista elementów: Odszukaj - Obejrzyj - Odznacz

✔	Nr.	Nazwa	Szt.
❍	P1	Mały zębnik - biały	1
❍	P2	Koło zębate - żółte	3
❍	P3	Koło zębate - czarne	1
❍	P4	Koło zębate - zielone	1
❍	P5	Koło zębate - czerwone	2
❍	P6	Koło zębate na osi	1
❍	P7	Śrubka	10
❍	P8	Śrubka z szerokim łbem	5
❍	P9	Drążek o przekroju kołowym	2
❍	P10	Drążek o przekroju sześciok. - krótki	1
❍	P11	Drążek o przekroju sześciok. - długi	1
❍	P12	Sprężyna naciągowa	2
❍	P13	Sprężyna napinająca	2

✔	Nr.	Nazwa	Szt.
❍	P14	Żelazny blok	2
❍	P15	Żelazny wałek	2
❍	P16	Pojemnik na baterie z przewodem	1
❍	P17	Silnik z przewodem	1
❍	P18	2 elastyczne łączniki (2 jako zapasowe)	2
❍	P19	Płytka drukowana	1
❍	P20	Podkładka	1
❍	A	Wypraska A z częściami A1 – A27	1
❍	B	Wypraska B z częściami B1 – B21	1
❍	C	Wypraska C z częściami C1 – C37	1
❍	D	Wypraska D z częściami D1 – D20	1
❍	E	Wypraska E z częściami E1 – E2	1
❍	F	Wypraska F z częściami F1 – F3	1

NUNA!
...I ŚWIĄTYNIA BOGINI GAAA

TOMEK I IZA

KIEDY WSZYSCY WYBIERAJĄ SIĘ DO ŁÓŻEK, TOMEK I IZA SĄ WCIĄŻ ZAJĘCI.

TAM, GDZIE INNI WIDZĄ TYLKO ZŁOM, NASI BOHATEROWIE DOSTRZEGAJĄ NIEOGRANICZONE MOŻLIWOŚCI.

TRZEBA ZWIĘKSZYĆ MOC 10 RAZY.

ZNALAZŁAM COŚ!

TEGO NAM BRAKOWAŁO!

POTRZEBNY WIĘKSZY CIĄG...

... BY POKONAĆ GRAWITACJĘ.

HMM... TO MOŻE ZADZIAŁAC.

... CHYBA, ŻE JEST ZEPSUTE.

NIE MARTW SIĘ! TO DROBNA NIESZCZELNOŚĆ, KTÓRĄ DA SIĘ ZATKAĆ.

NO TO DO ROBOTY!

IZA POTRAFI WSZYSTKO NAPRAWIĆ I JEST MISTRZYNIĄ MECHANIKI.
Z KOLEI TOMEK TO NAUKOWIEC, KTÓRY DOKŁADNIE ANALIZUJE ...
... ALE TEŻ PRZYKŁADA RĘCE DO PRACY.
RAZEM MOGĄ ZBUDOWAĆ PRAWIE WSZYSTKO!
MYŚLĘ, ŻE JEST GOTOWE!
ZROBILIŚMY TO!
TERAZ NIC NAS NIE ZATRZYMA!
DOKĄD NAJPIERW POLECIMY?
GDZIE TYLKO BĘDZIEMY CHCIELI.
NIE MAMY ŻADNYCH OGRANICZEŃ!

CIĄG DALSZY NA STRONIE 36

MODUŁ NAPĘDOWY

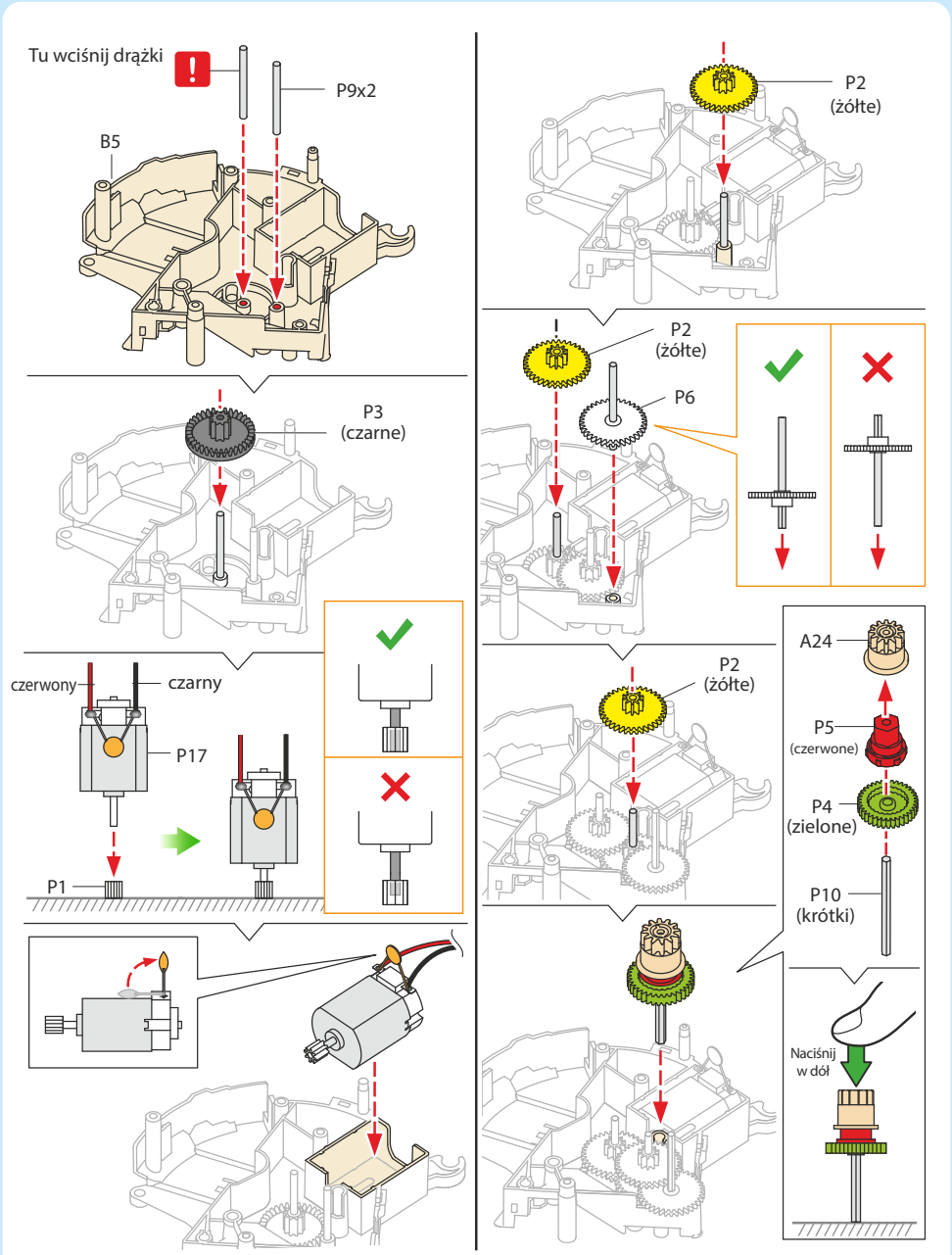

1

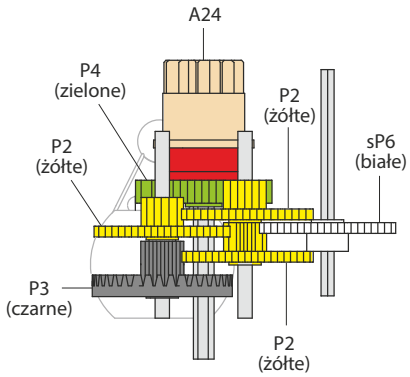

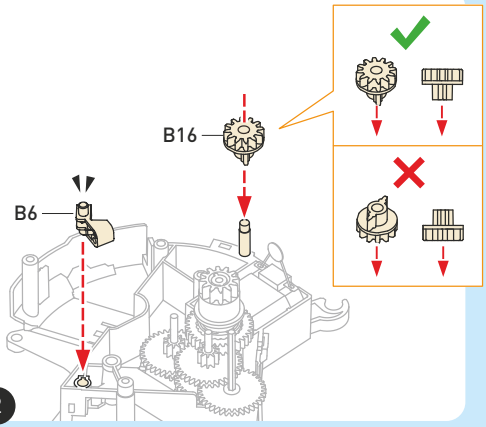

2

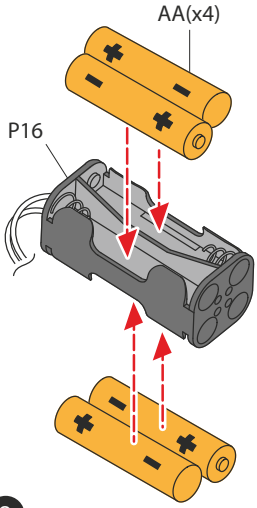

3

- Do napędu robota są używane cztery baterie LR6 (AA, paluszki), których ze względu na ograniczoną trwałość nie ma w zestawie.
- Należy unikać zwarcia, które może spowodować przegrzanie i wybuch baterii.
- Nie należy używać jednocześnie baterii różnych typów ani baterii nowych razem z używanymi.
- Przy wkładaniu baterii należy zadbać o właściwą polaryzację (ustawienie + i -).
- Nie wolno ładować jednorazowych baterii. Może to spowodować wybuch!
- Ładowanie baterii powinno odbywać się pod nadzorem osoby dorosłej.
- Przed ładowaniem baterii należy wyjąć je z zabawki.
- Wyczerpane baterie należy wyjąć z zabawki.
- Nie wolno zwierać zacisków baterii.
- Nie wolno wkładać przewodów do gniazdka sieciowego.
- Nie wolno manipulować urządzeniem ochronnym pojemnika na baterie (PTC). Może to doprowadzić do rozgrzania przewodów, uszkodzenia baterii i przegrzania urządzenia.
- Zużyte baterie powinny być wyrzucane do specjalnych pojemników.
- Baterii nie należy otwierać ani uszkadzać.

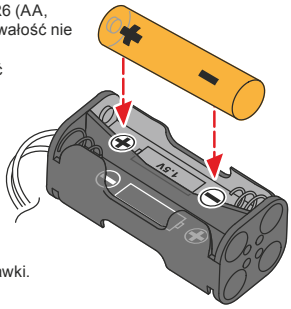

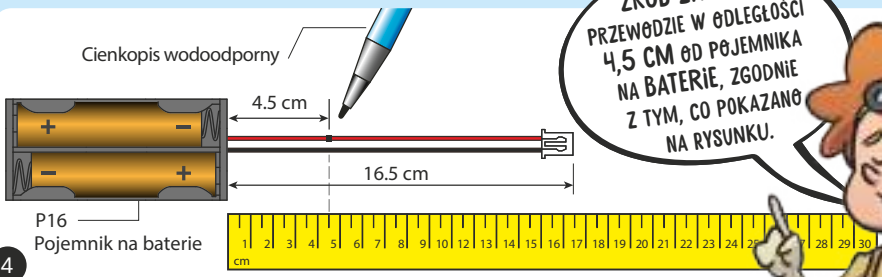

4

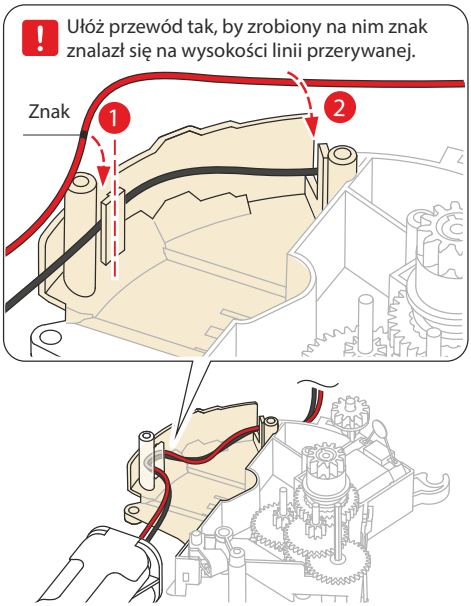
Ułóż przewód tak, by zrobiony na nim znak znalazł się na wysokości linii przerywanej.
Znak
1
2

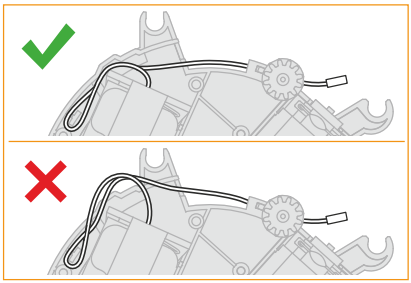

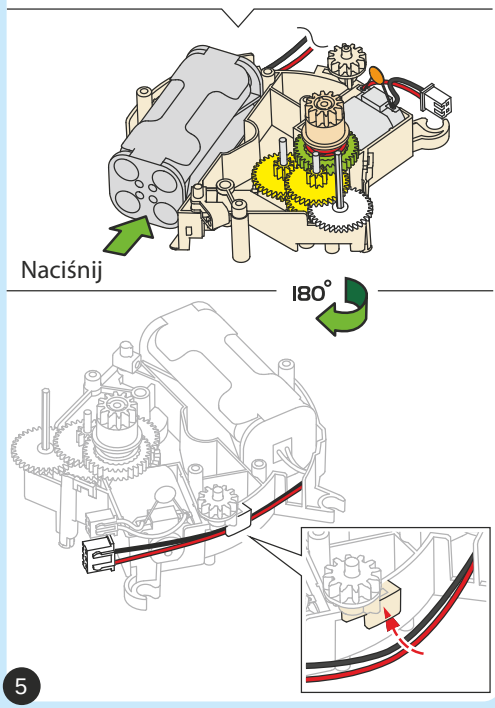
Naciśnij
180°
5

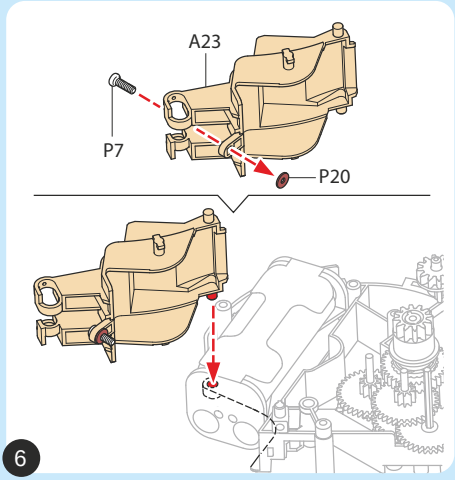
A23
P7
P20
6

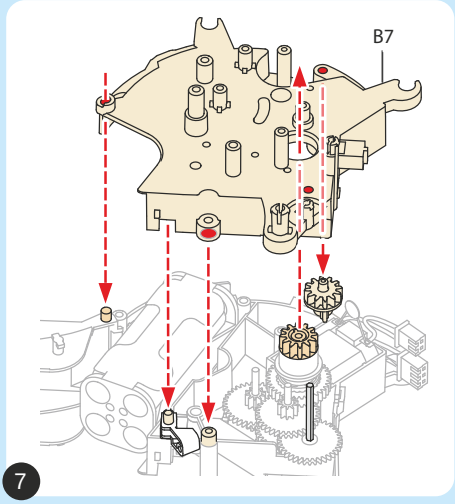
B7
7

! Zwróć uwagę na to, by śrubka została wkręcona do końca i obie połówki ściśle do siebie przylegały

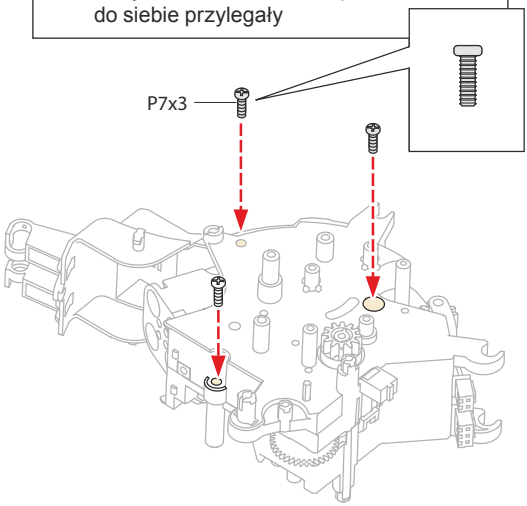

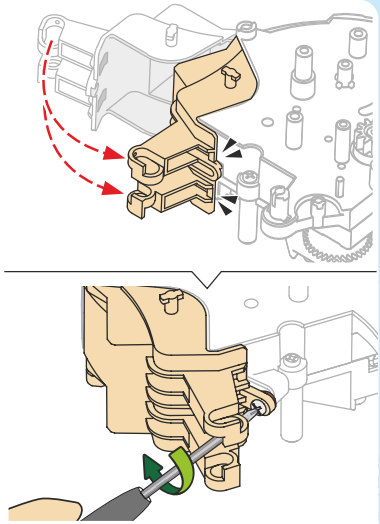

Test Modułu Napędowego

1. Podłącz oba przewody do płytki, jak pokazano na rysunku.

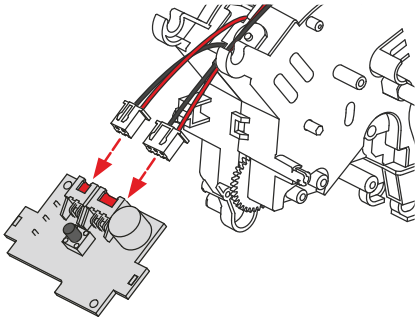

2. 1. Wciśnij na dwie sekundy czarny przycisk na płytce. Diody LED na płytce powinny się zaświecić.
   2. Wciśnij przycisk ponownie (na krótko). Diody LED powinny świecić się na zielono i pomarańczowo.

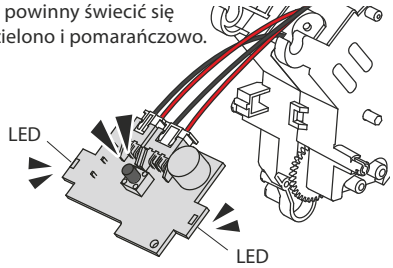

3. Pozwól napędowi działać przez około 10 sekund. Następnie klaśnij raz w dłonie i obserwuj, czy mechanizm pracuje prawidłowo.

   Jeżeli wszystko działa poprawnie, możesz kontynuować montaż.

   Jeżeli napęd nie działa, wróć na stronę 7 i zmontuj moduł jeszcze raz.

Po zakończeniu testu odłącz przewody od płytki.

MECHANIZM RUCHU

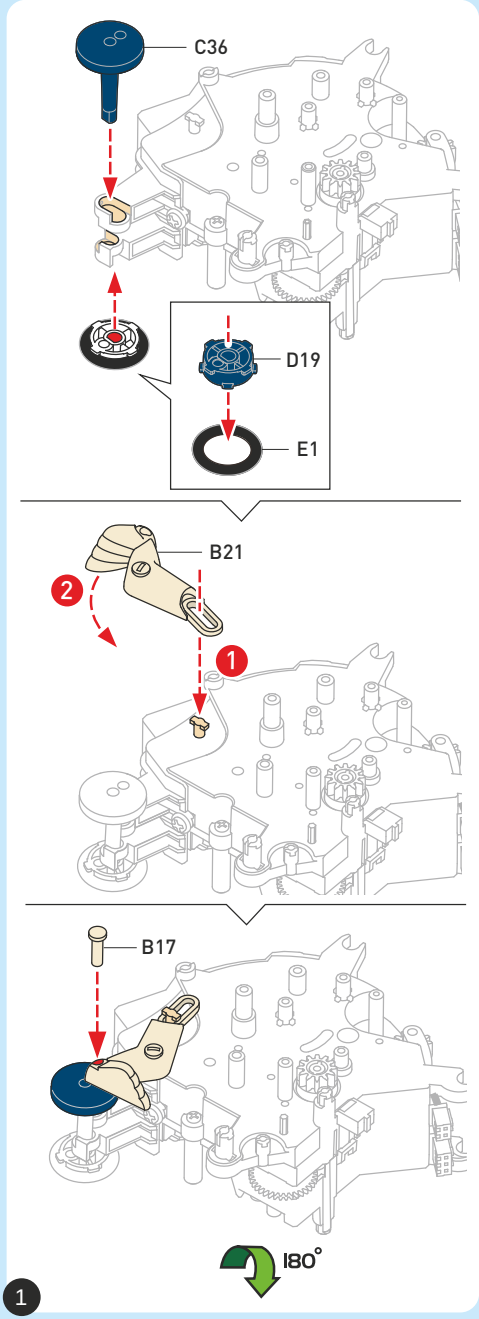

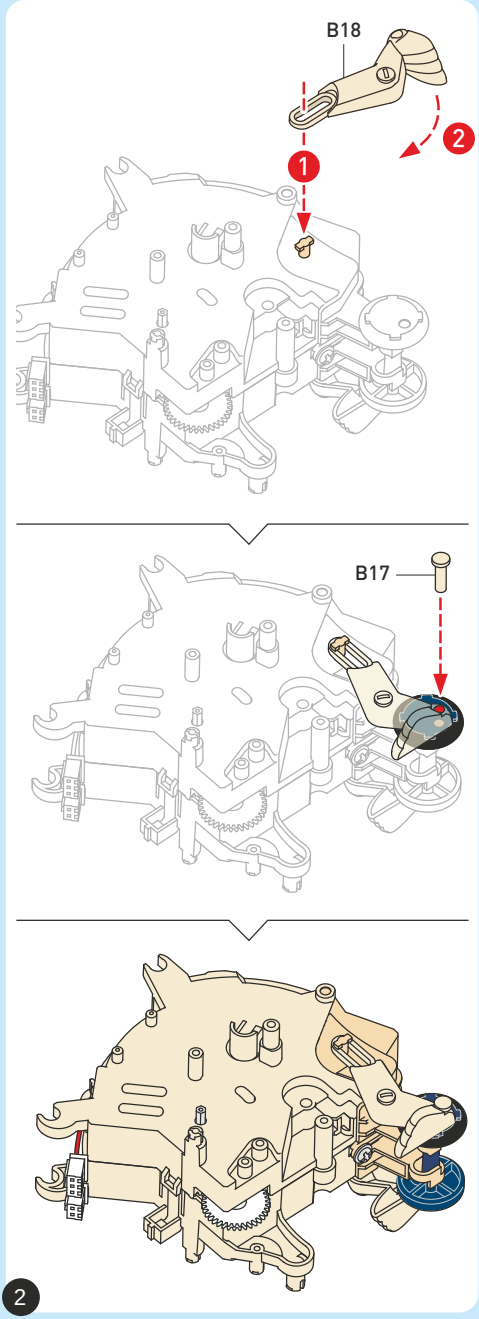

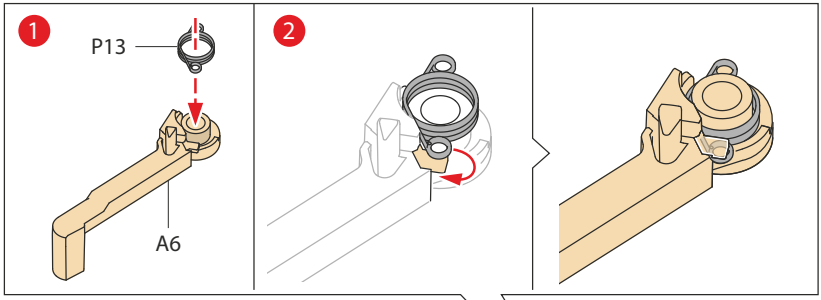

3

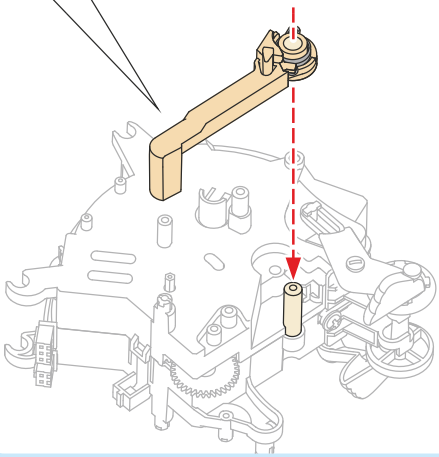

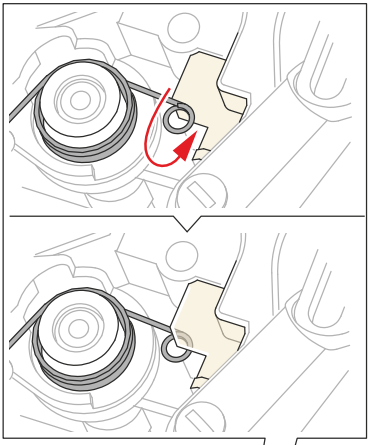

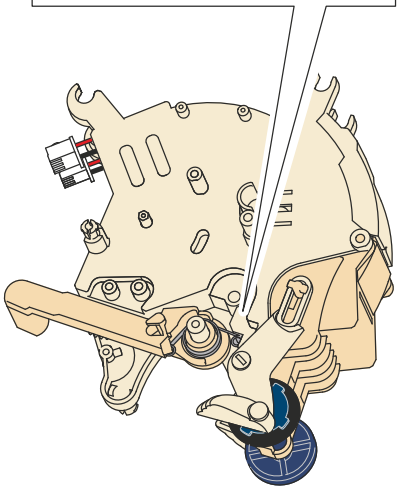

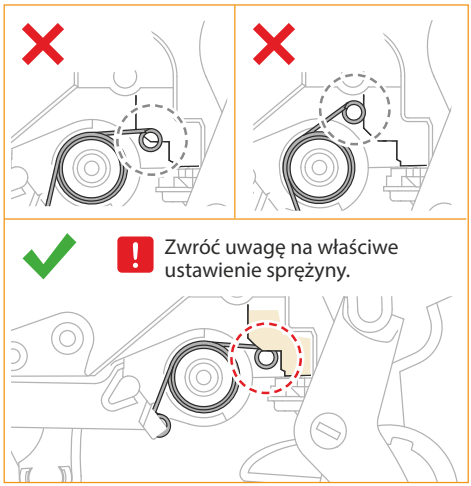

4

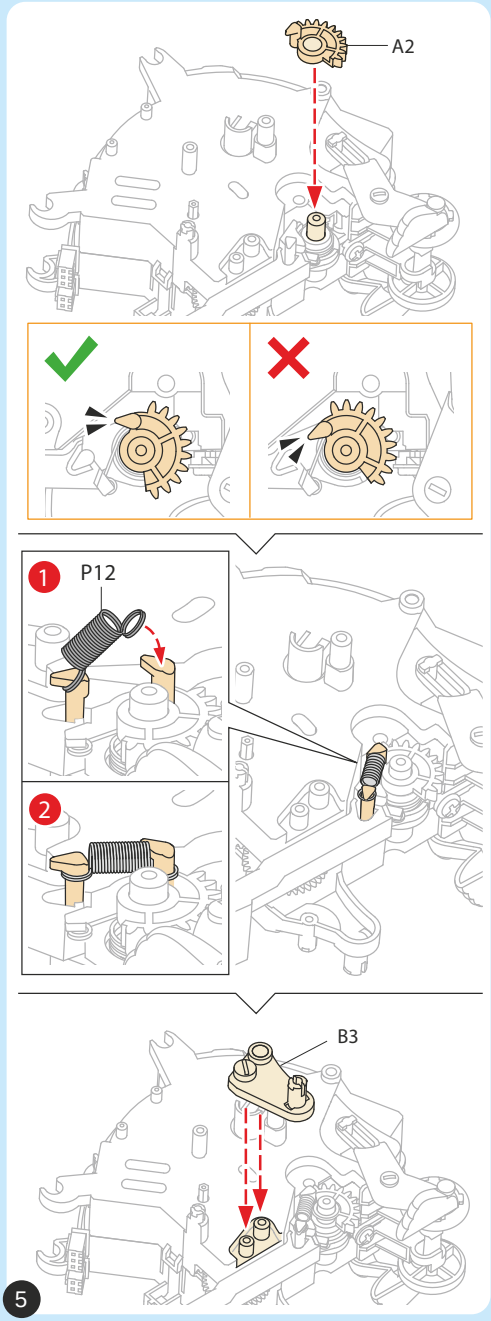
A2
1
P12
2
B3
5

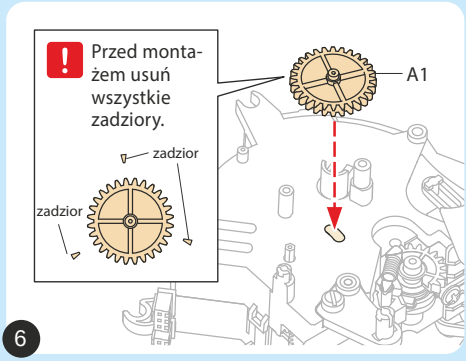
Przed montażem usuń wszystkie zadziory.
zadzior
zadzior
A1
6

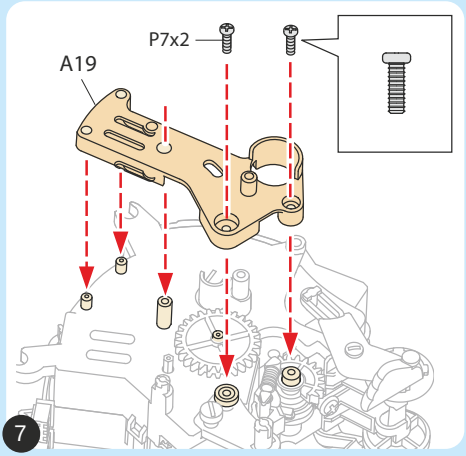
P7x2
A19
7

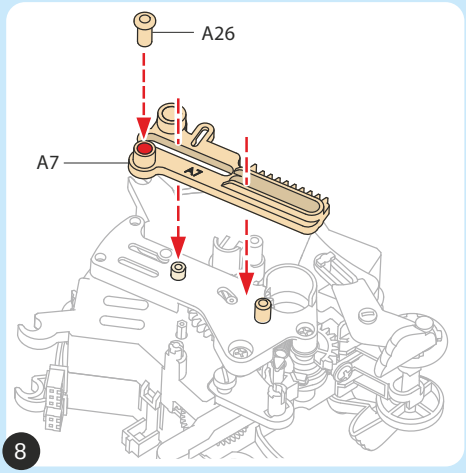
A26
A7
8

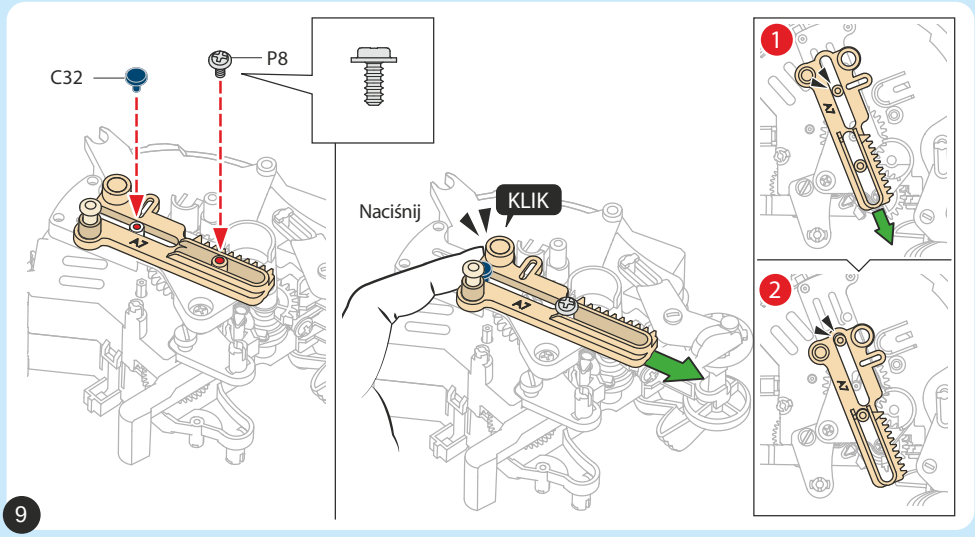
C32
P8
Naciśnij
KLIK
1
2
9

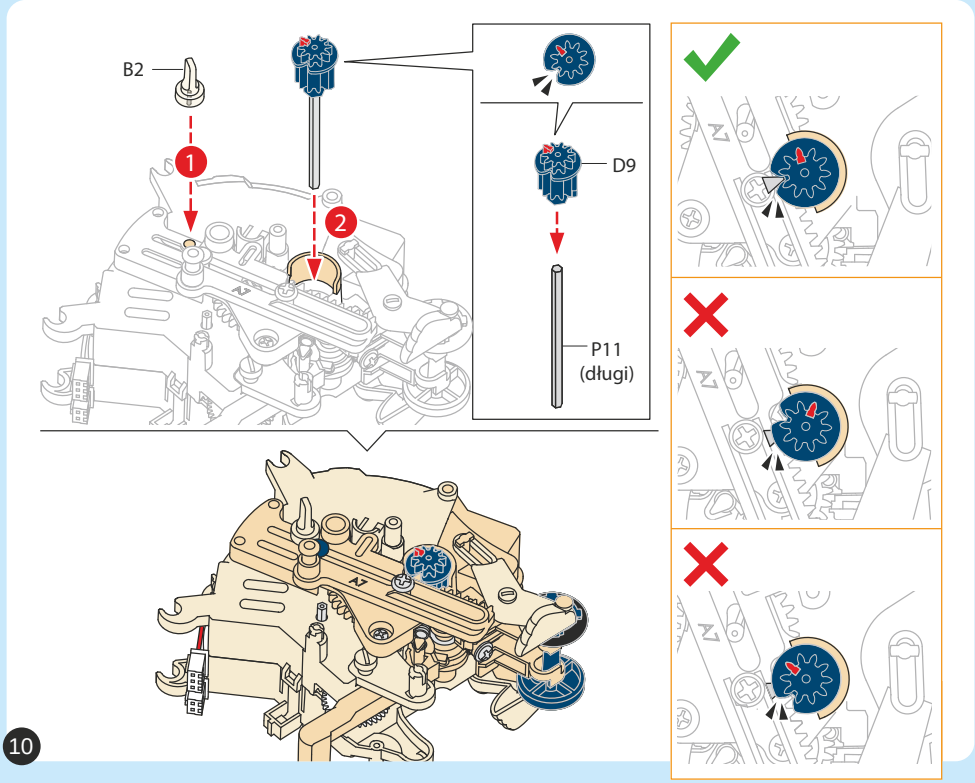
B2
1
2
D9
P11
(długi)
10

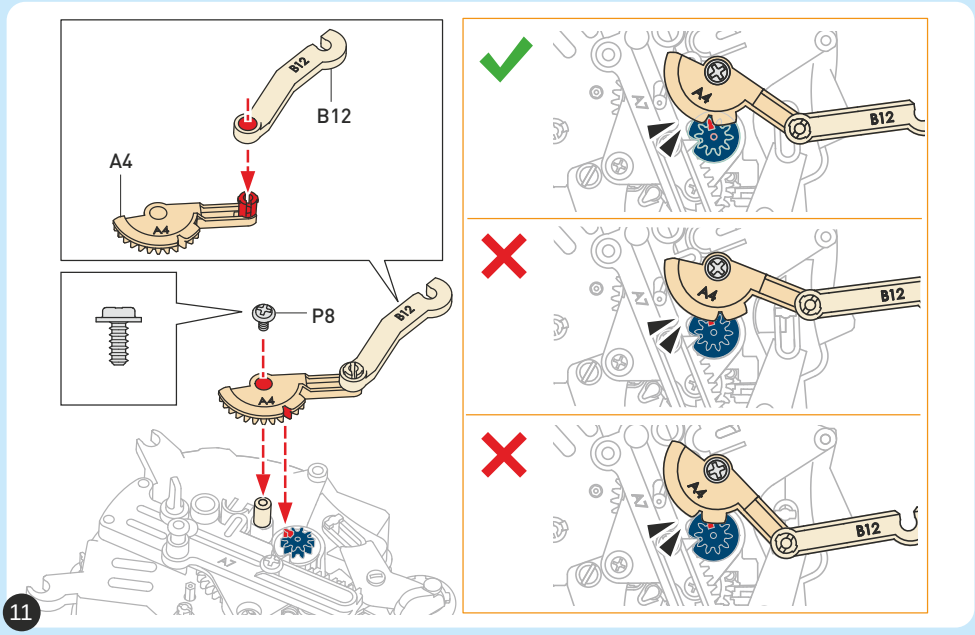
B12
A4
P8
11

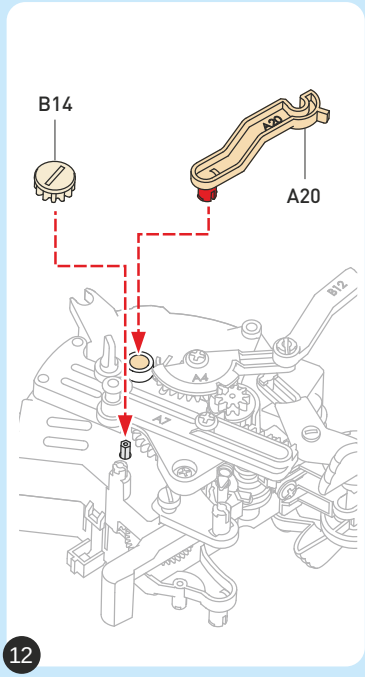
B14
A20
12

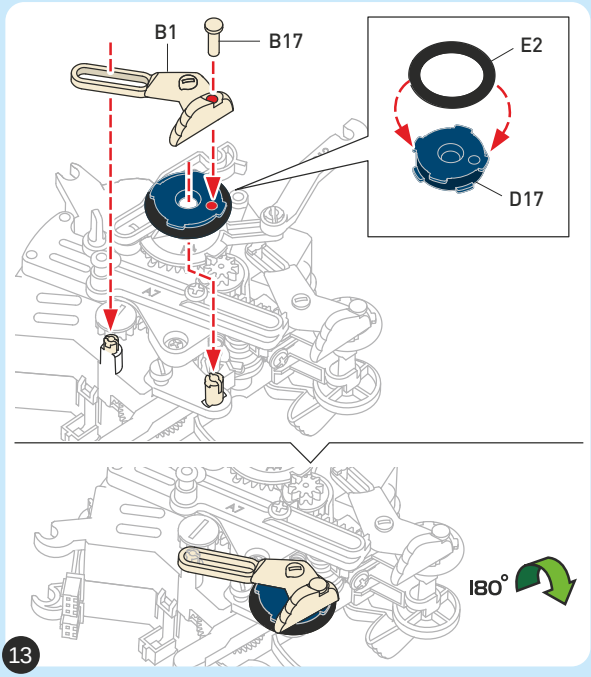
B1
B17
E2
D17
180°
13

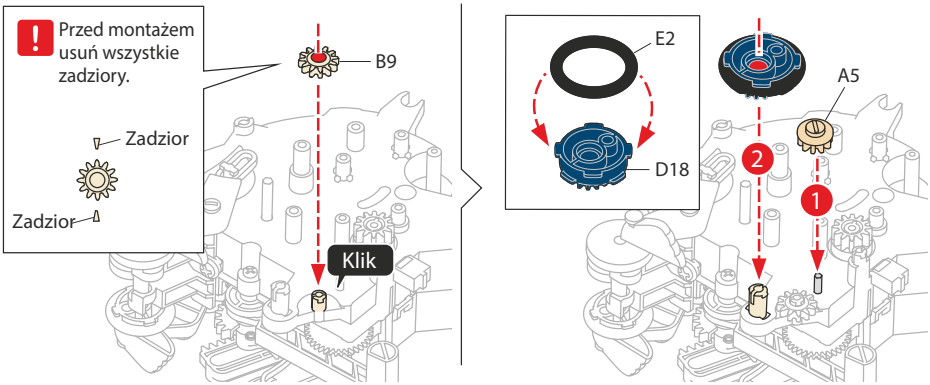
Przed montażem usuń wszystkie zadziory.
Zadzior
Zadzior
B9
Klik
E2
D18
A5
2
1

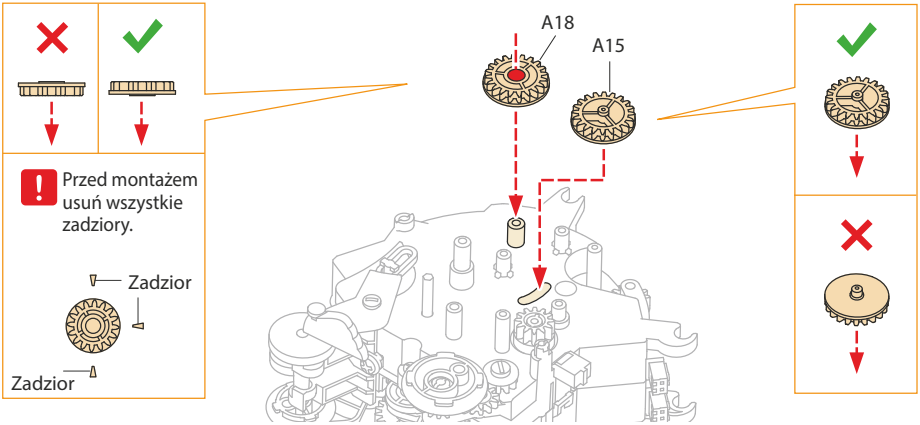
Przed montażem usuń wszystkie zadziory.
Zadzior
Zadzior
A18
A15

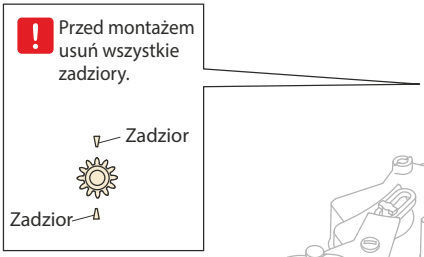
Przed montażem usuń wszystkie zadziory.
Zadzior
Zadzior
B9x2

14

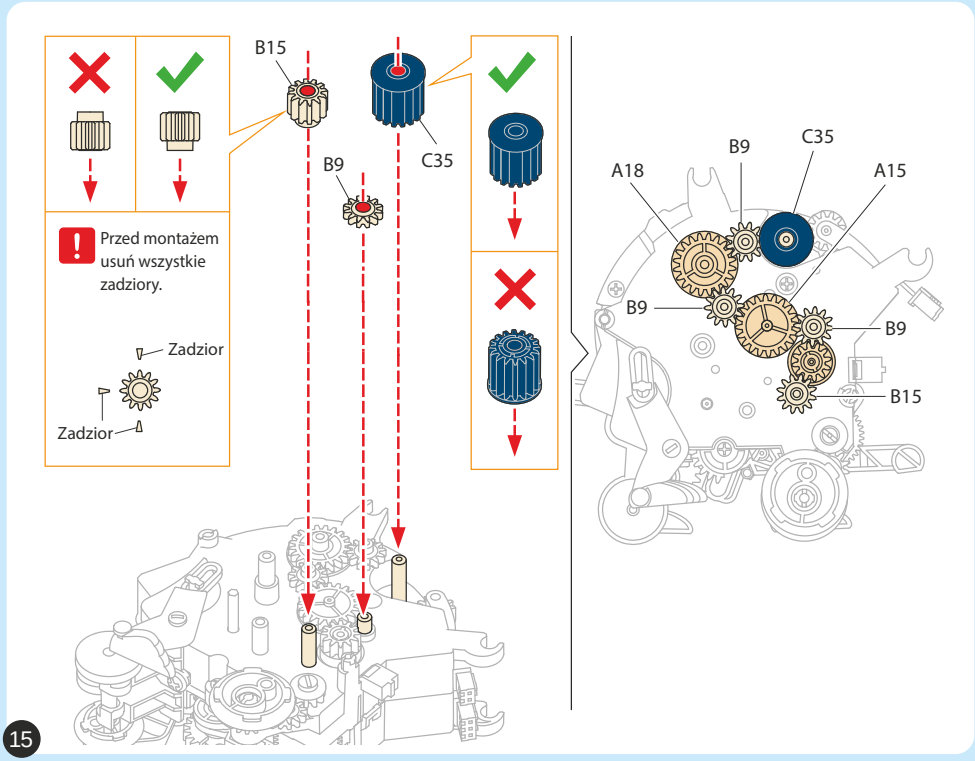
B15
B9
C35
Przed montażem usuń wszystkie zadziory.
Zadzior
Zadzior
A18
B9
C35
A15
B9
B9
B15

15

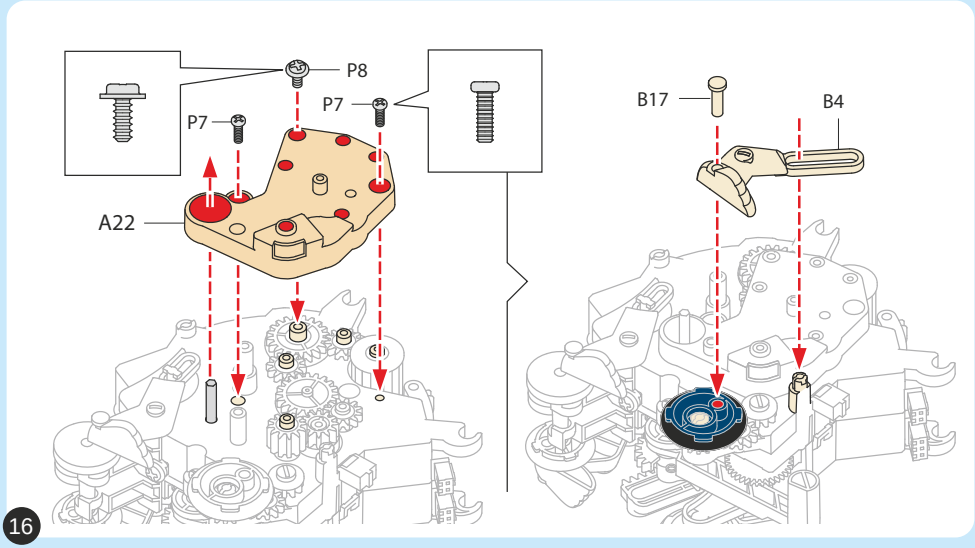
P8
P7
P7
A22
B17
B4

16

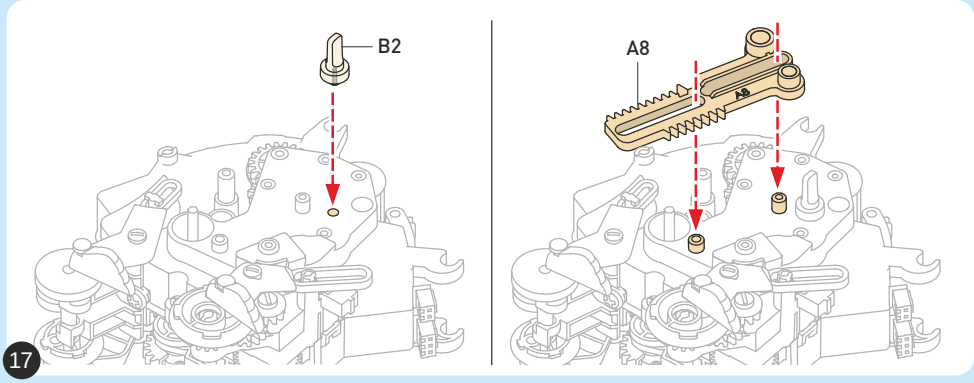
B2
A8
A8
17

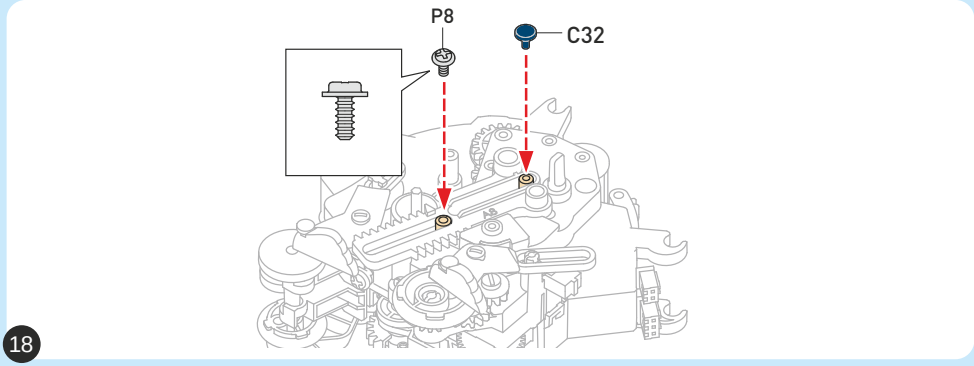
P8
C32
18

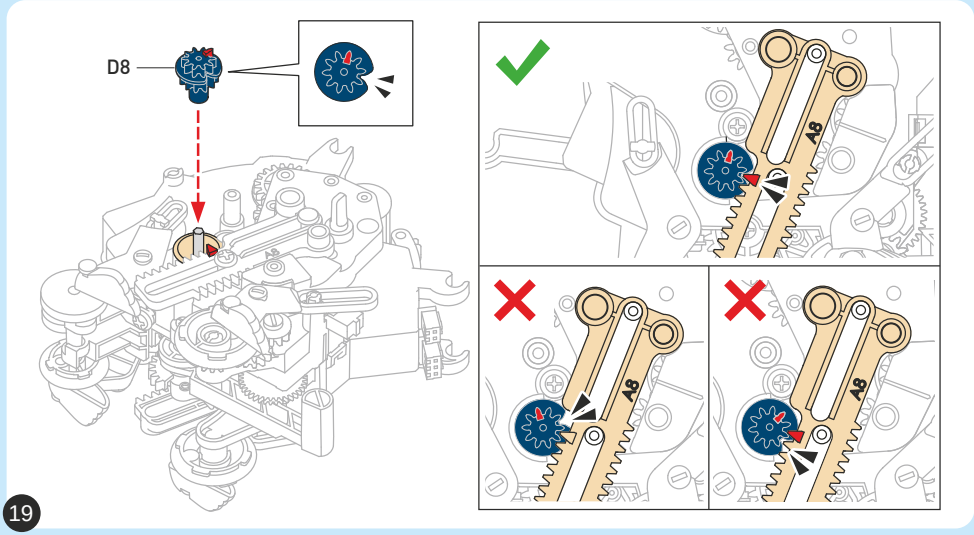
D8
A8
A8
A8
19

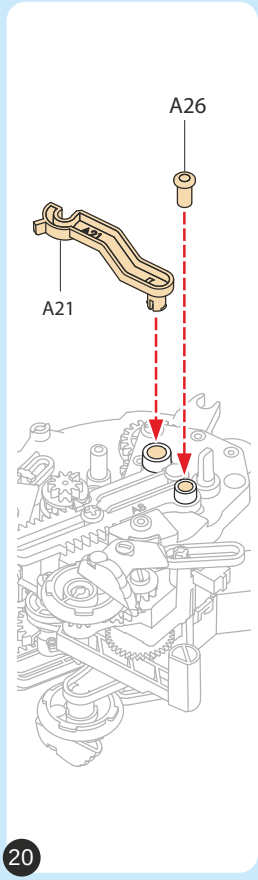

20

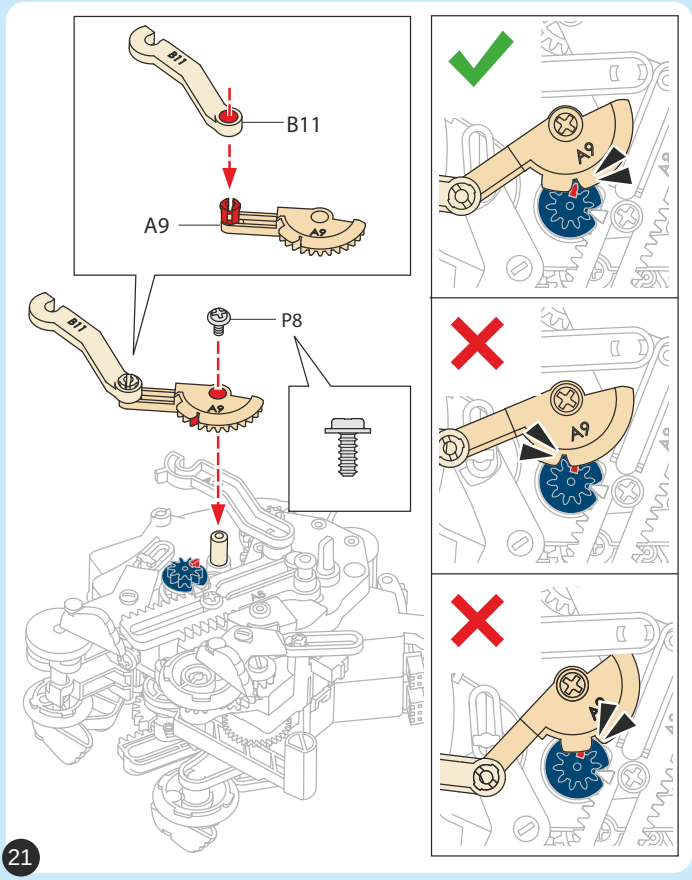

21

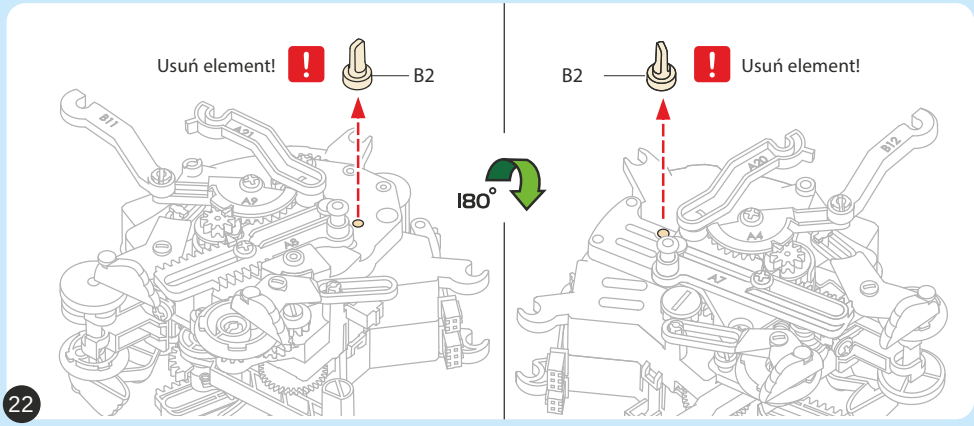

22

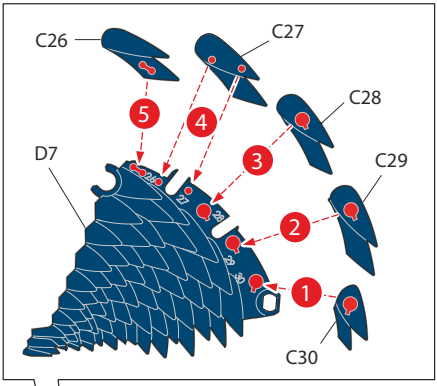

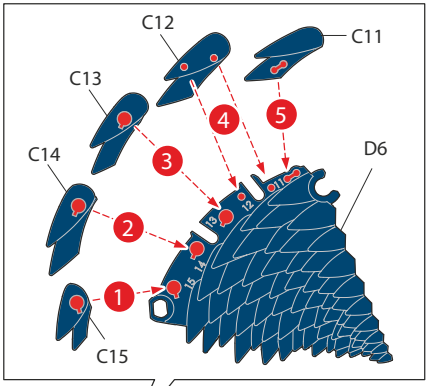

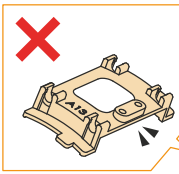

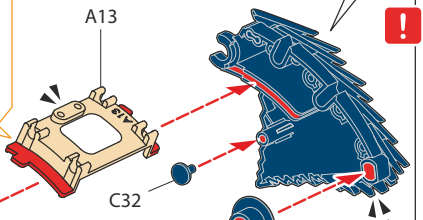

Zwróć uwagę na to, że zaznaczone otwory w D6 i D7 nie są okrągłe. Przyłącz element A3 w taki sposób, by jego końce były dopasowane do otworów.

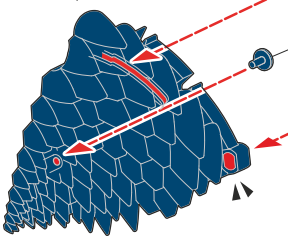

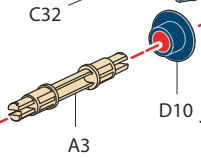

Przed montażem usuń wszystkie zadziory.

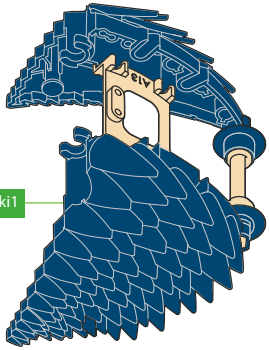

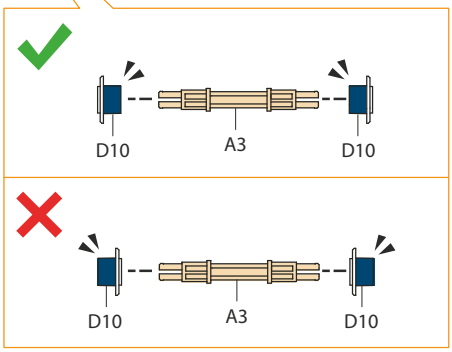

1

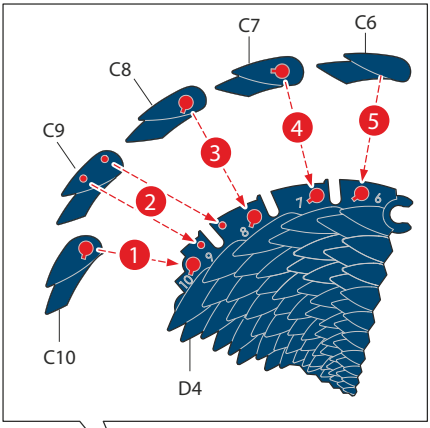
C7
C6
C8
C9
C10
D4
1
2
3
4
5
6
7
8
9
10

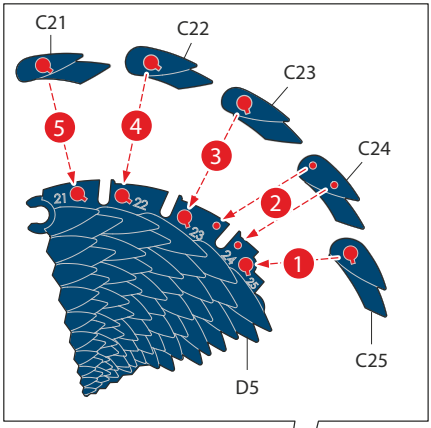
C21
C22
C23
C24
C25
D5
1
2
3
4
5
21
22
23
24
25

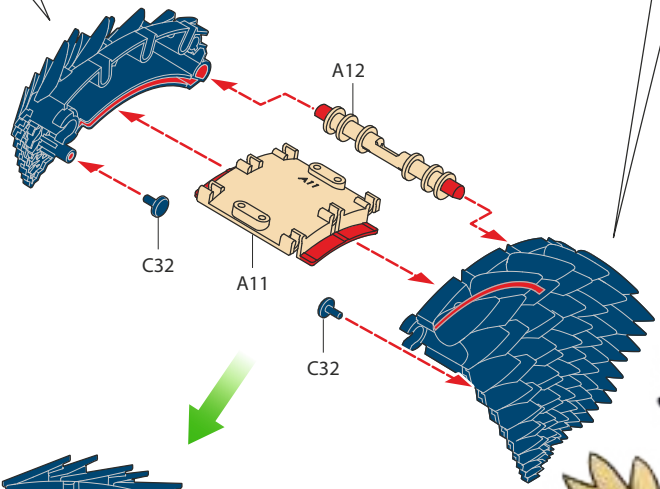
A12
A11
C32
A11
C32

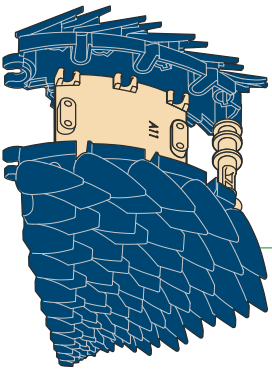
A11
Część powłoki 2

2

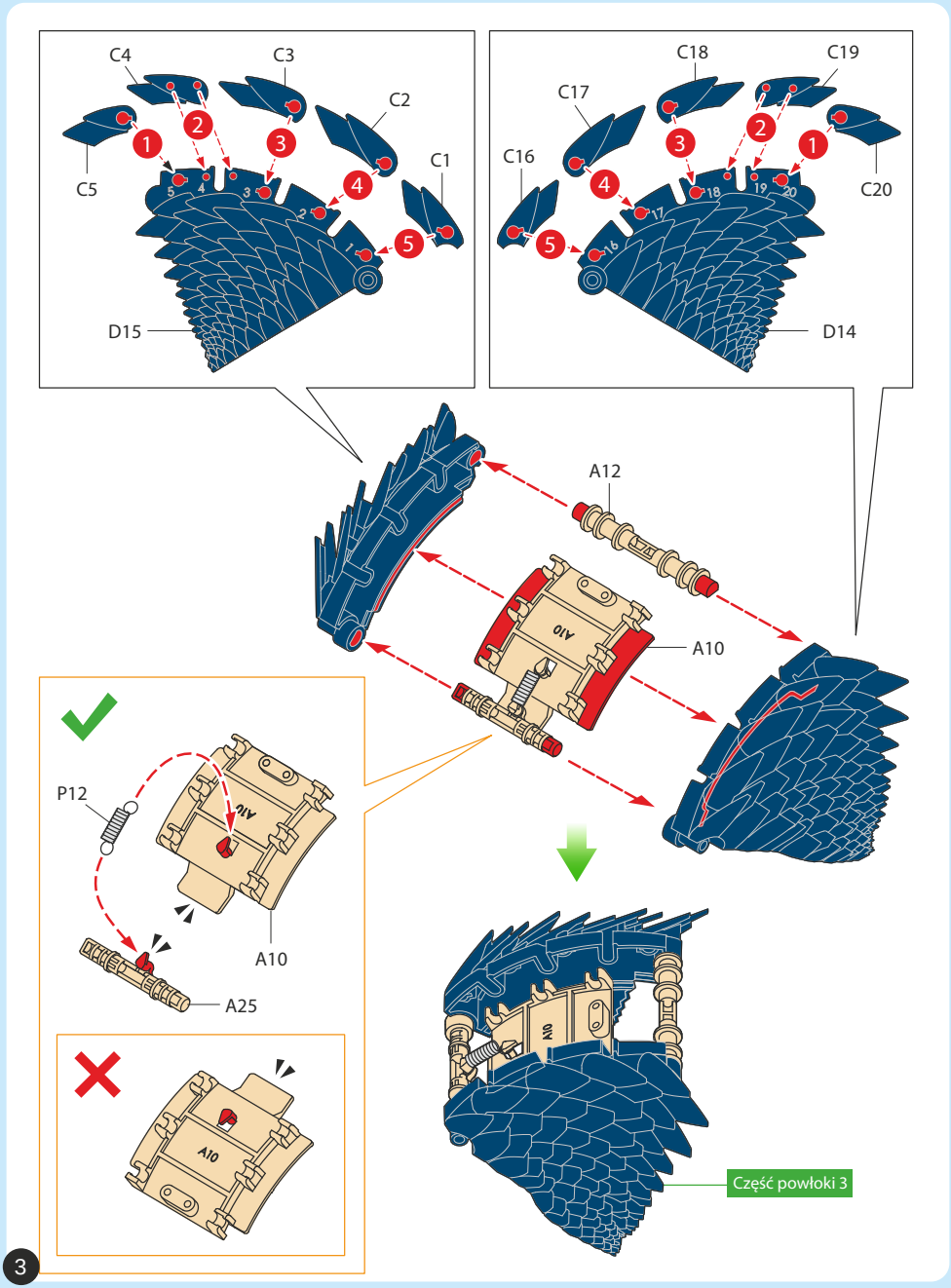
C4
C3
C2
C1
C5
D15
C18
C19
C17
C16
C20
D14
A12
A10
P12
A25
Część powłoki 3
3

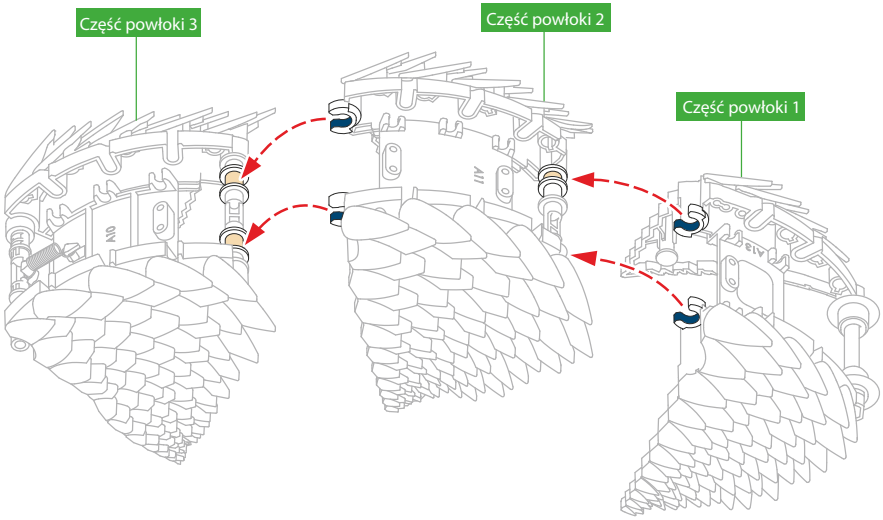

4

P18

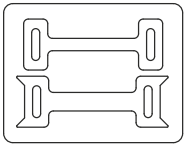

Plastikowe paski wkładaj ostrożnie.

Uwaga!

Uważaj, by nie złamać pasków. Uszkodzone paski spowodują wadliwe działanie robota.

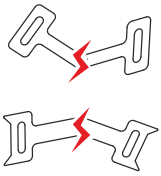

Paski różnią się od siebie. Zwróć uwagę na to, by każdy znalazł się we właściwym miejscu.

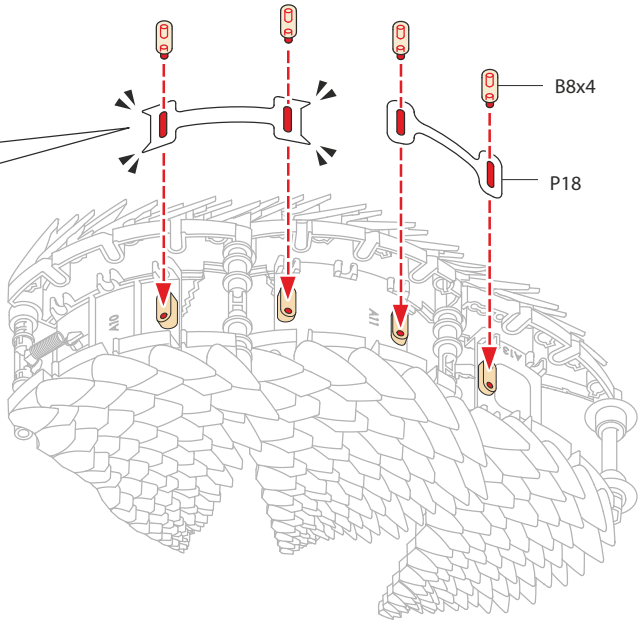

5

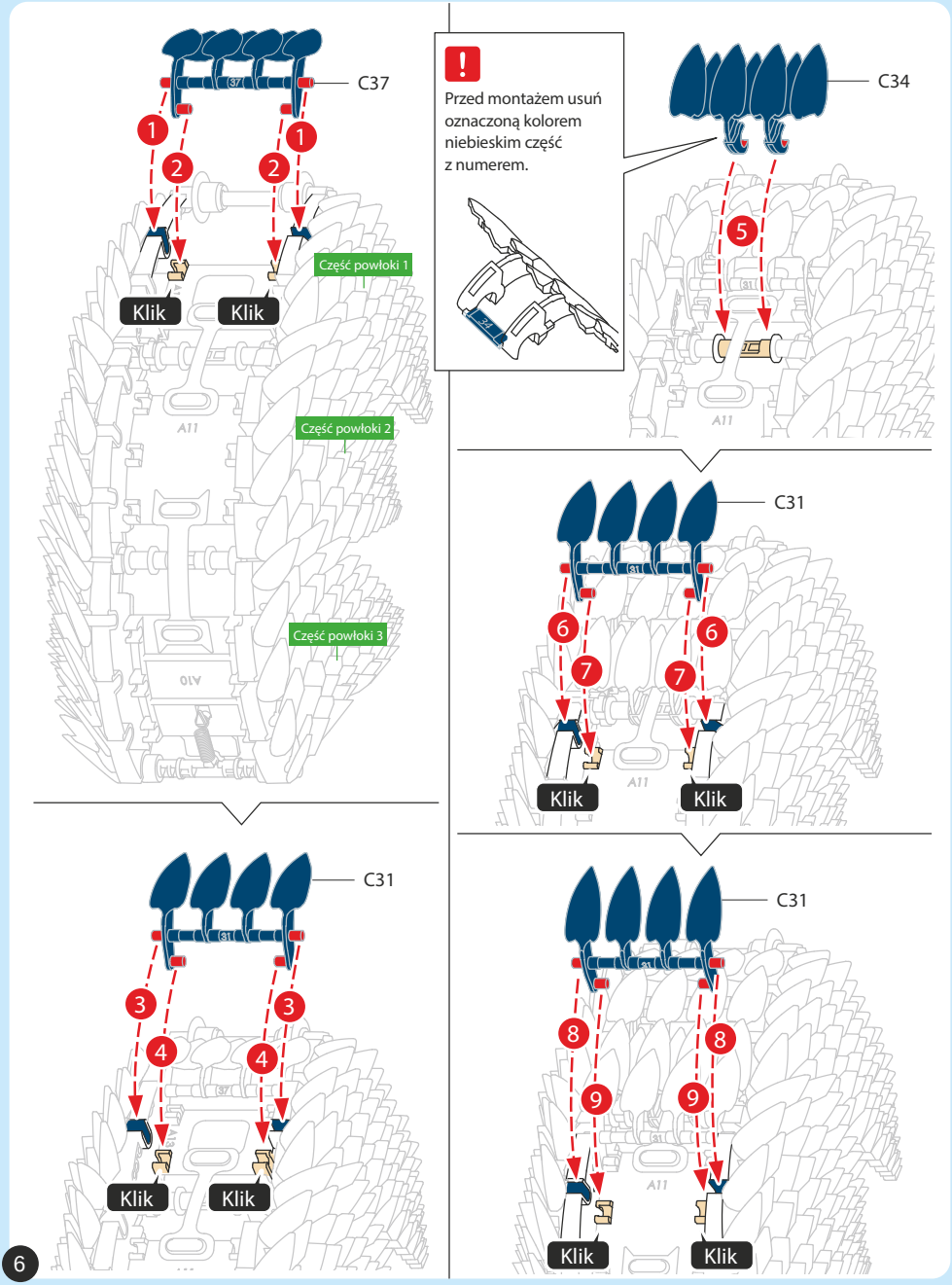
C37
1
2
1
2
Klik
Klik
Część powłoki 1
Część powłoki 2
Część powłoki 3
A11
A10
Przed montażem usuń oznaczoną kolorem niebieskim część z numerem.
C34
5
C31
6
7
6
7
Klik
Klik
C31
3
4
3
4
Klik
Klik
C31
8
9
8
9
Klik
Klik
6

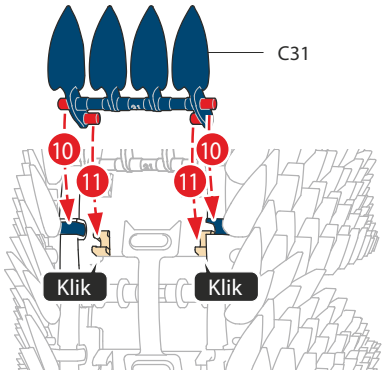

Przed montażem usuń oznaczoną kolorem niebieskim część z numerem.

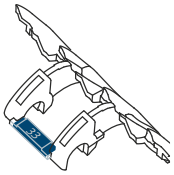

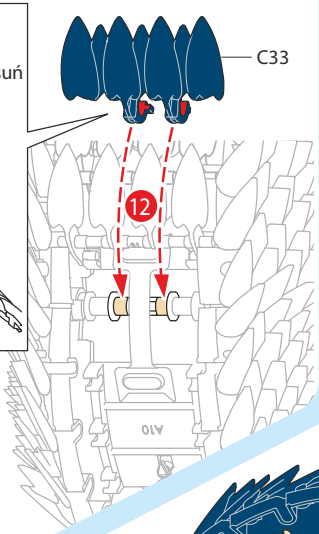

6

Zwróć uwagę na właściwą kolejność etapów montażu

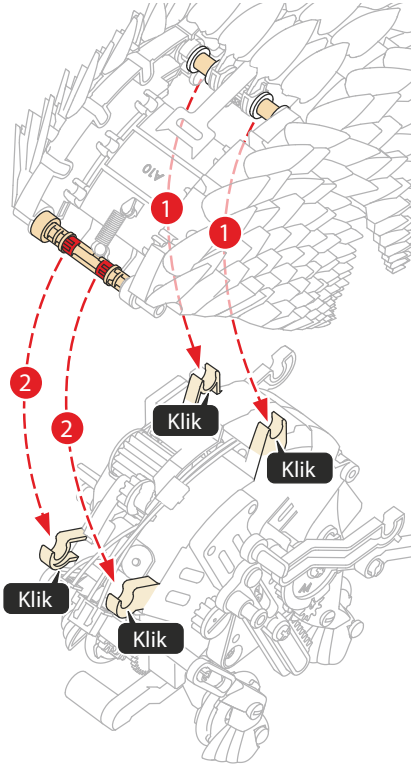

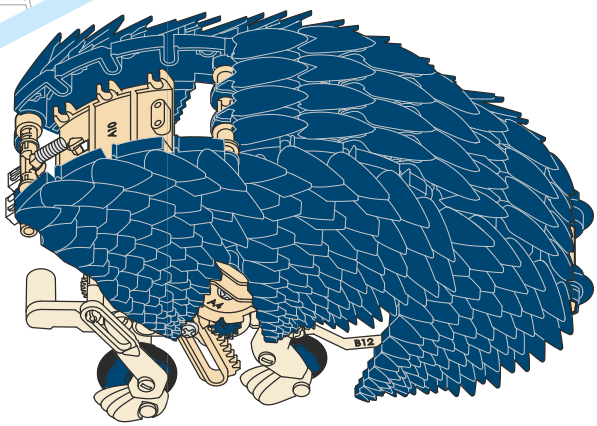

7

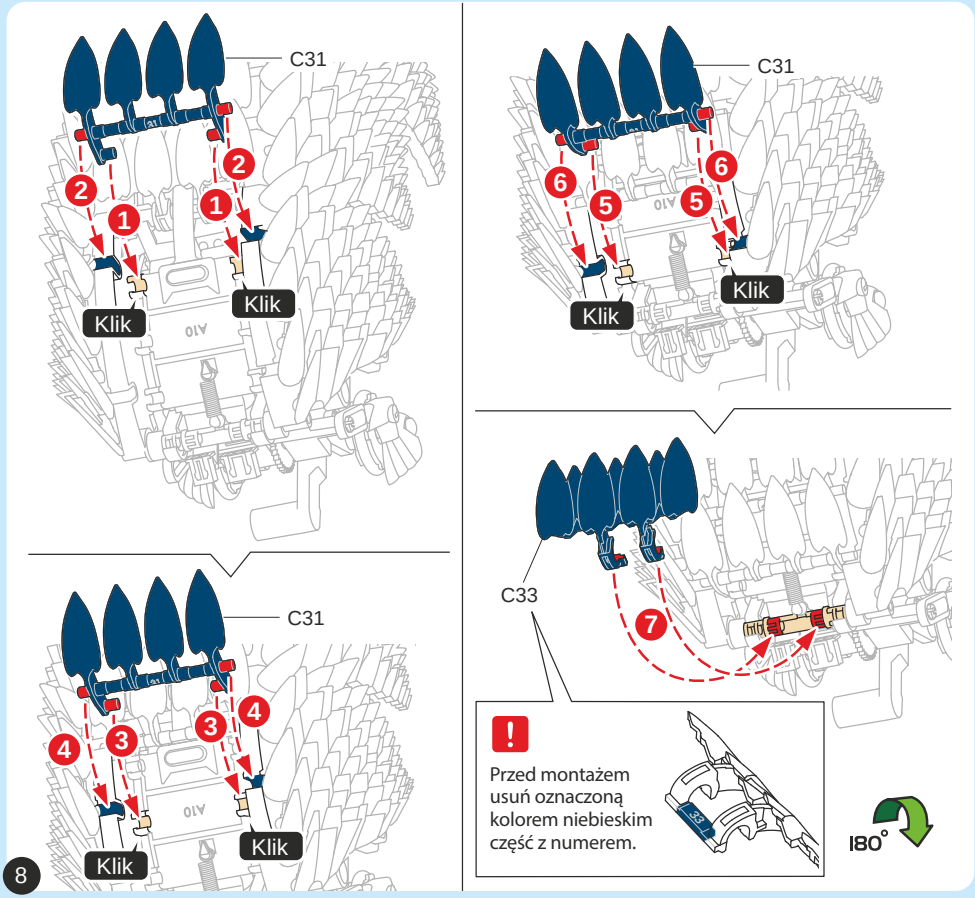
C31
2
1
2
1
Klik
Klik
C31
6
5
6
5
Klik
Klik
C31
4
3
4
3
Klik
Klik
C33
7
!
Przed montażem usuń oznaczoną kolorem niebieskim część z numerem.
33
180°

8

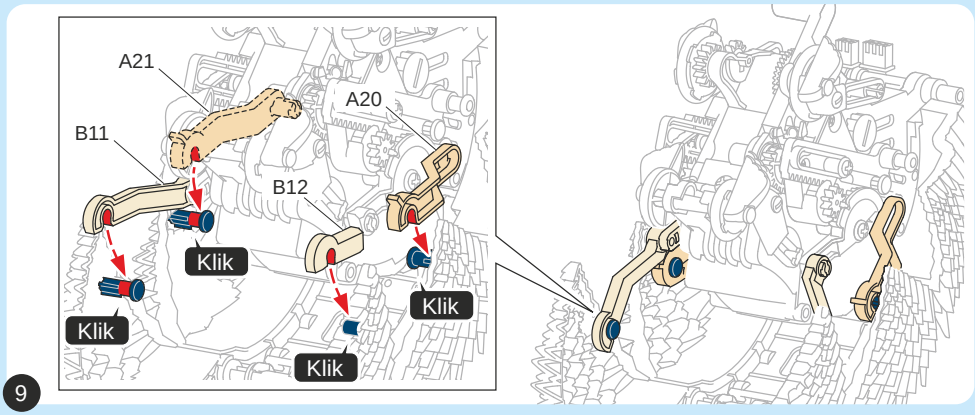
A21
A20
B11
B12
Klik
Klik
Klik
Klik

9

GŁOWA

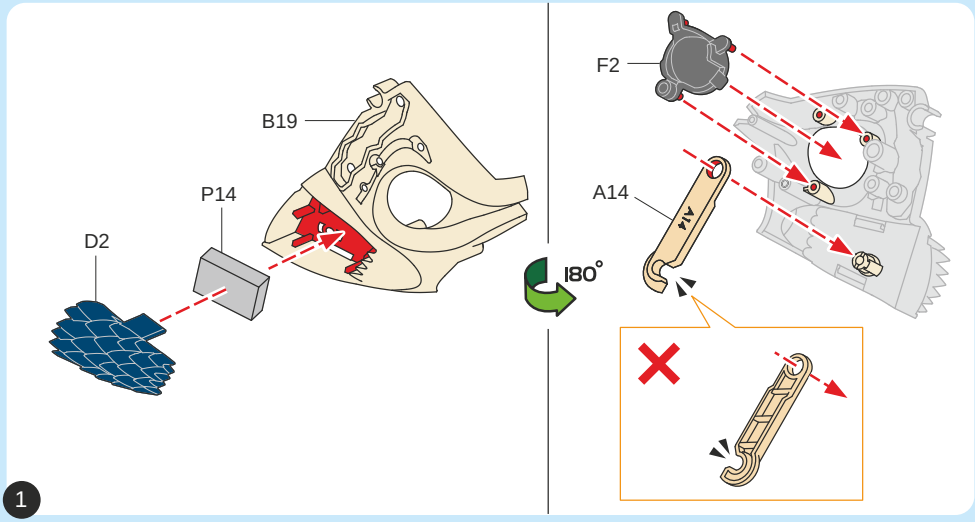

1

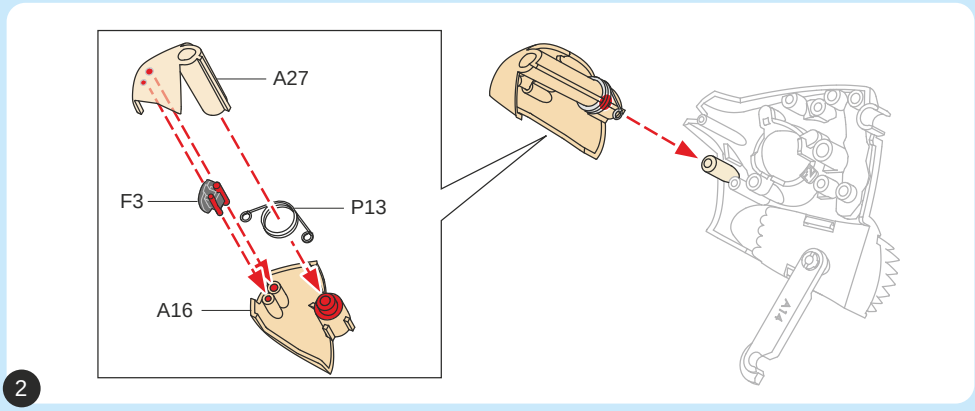

2

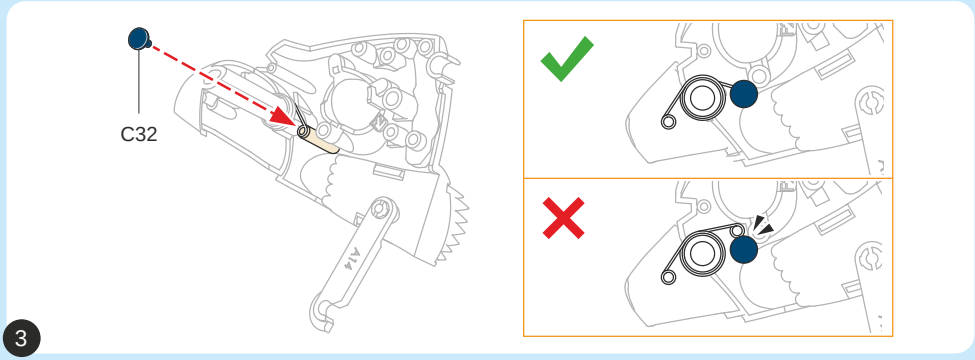

3

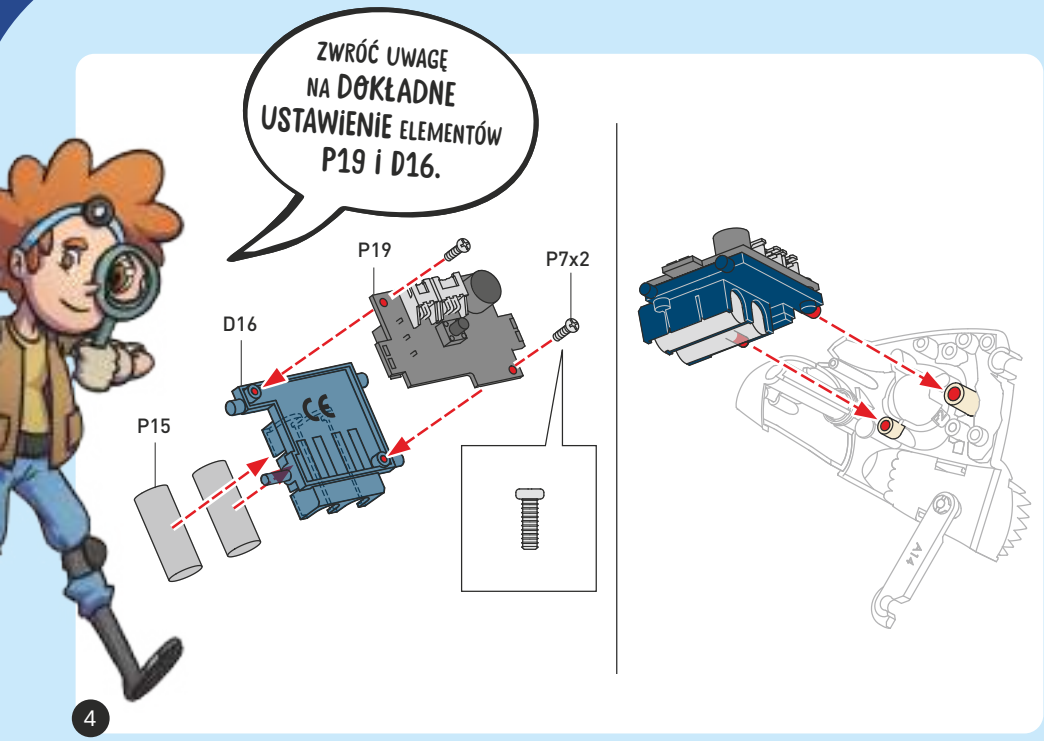
ZWRÓĆ UWAGĘ NA DOKŁADNE USTAWIENIE ELEMENTÓW P19 i D16.
P19
P7x2
D16
P15
A14

4

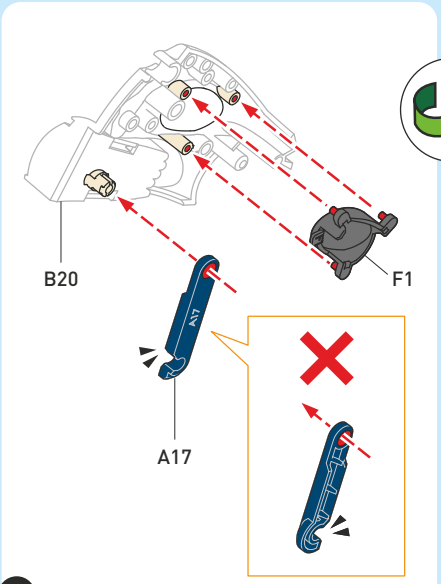
180°
B20
F1
A17

5

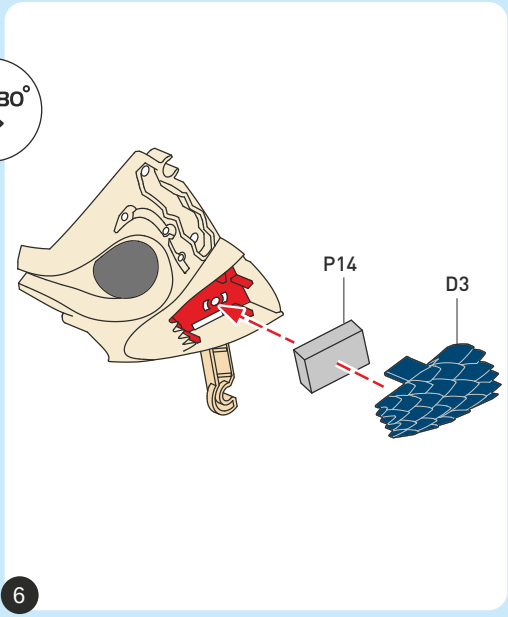
P14
D3

6

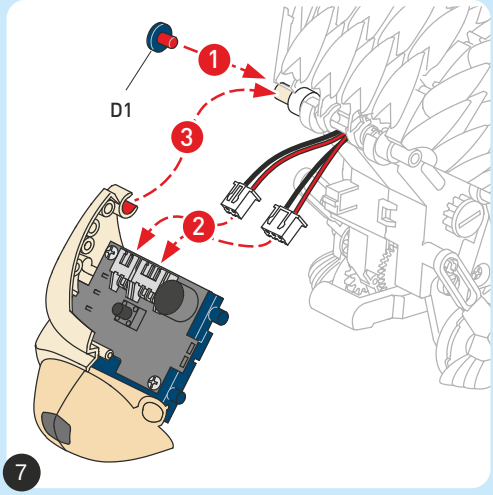
D1
1
2
3
7

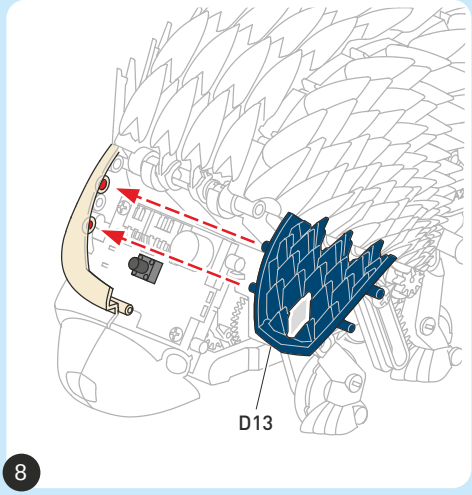
D13
8

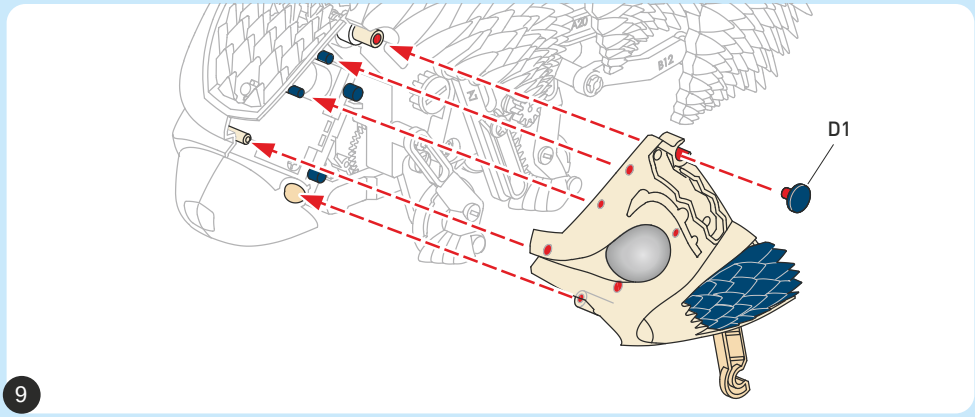
D1
9

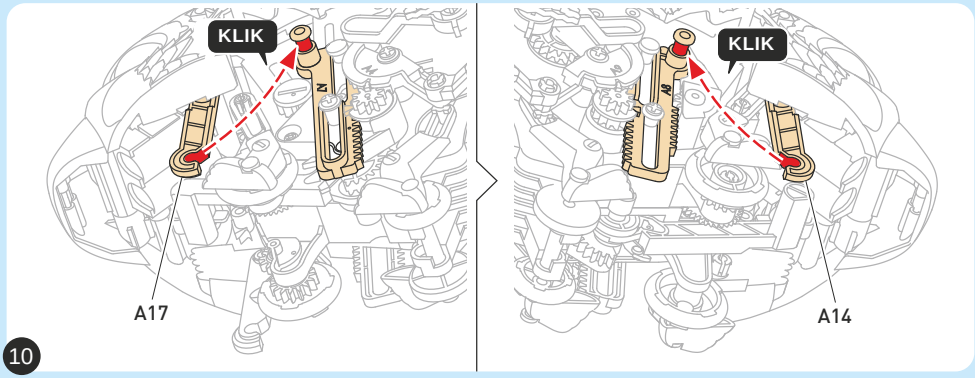
KLIK
A17
KLIK
A14
10

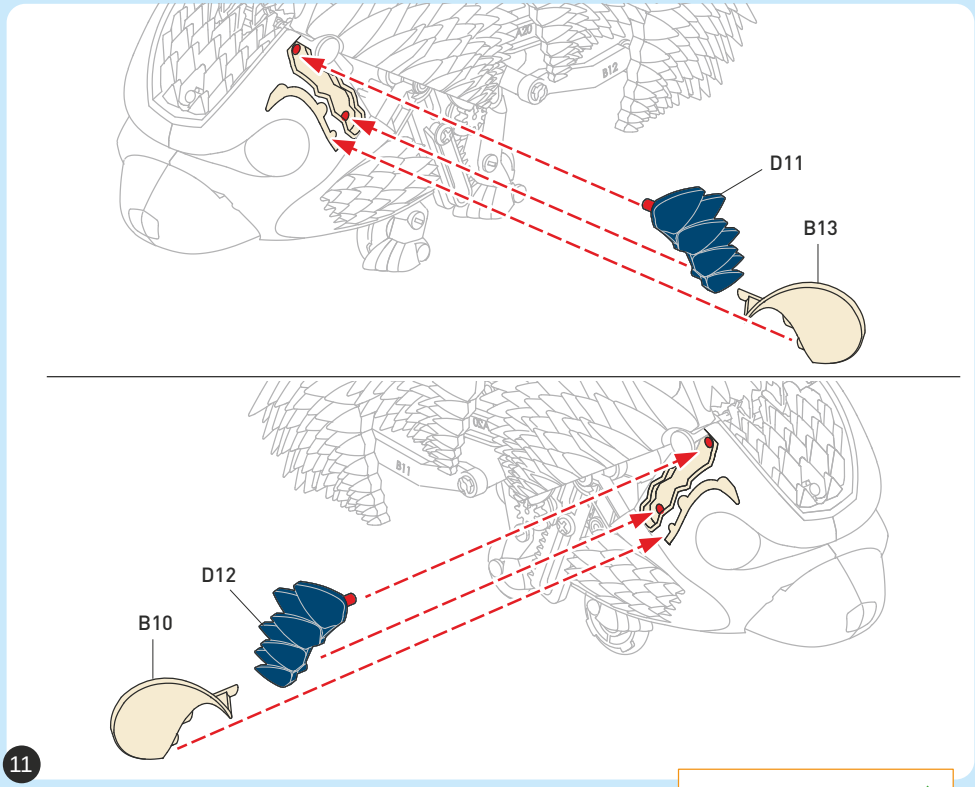

11

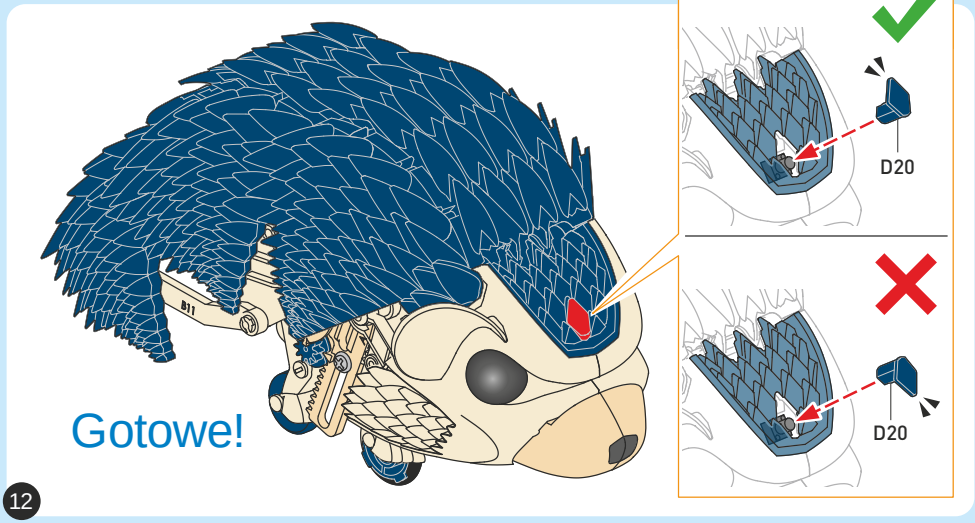

12

OBSŁUGA ROBOTA

„Odpowiednie chwytanie“

Aby móc długo cieszyć się robotem Nuna, przestrzegaj następujących wskazówek:

Gdy bierzesz Nunę do ręki, trzymaj ją tak, jak pokazano na rysunkach.

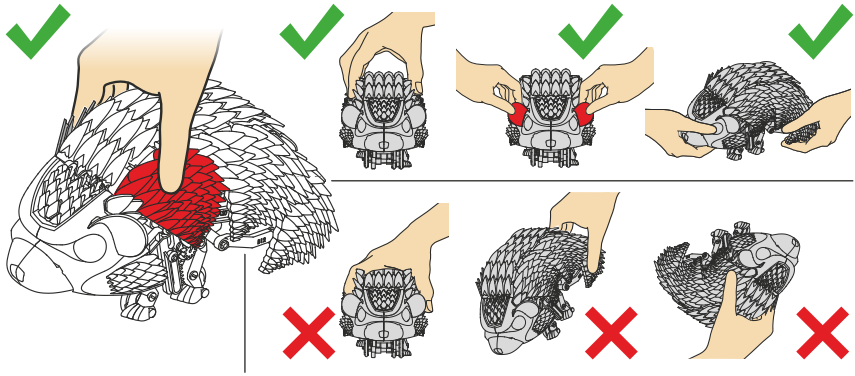

Aby uniknąć skaleczeń, nie dotykaj palcami ruchomych części Nuny. Poruszająca się Nuna może uchwycić twój palec.

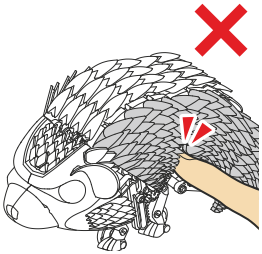

Gdy Nuna leży na grzbiecie, musisz ją odwrócić. Oczy Nuny migają jednocześnie na zielono i pomarańczowo aby zasygnalizować, że znajduje się w niewłaściwym położeniu.

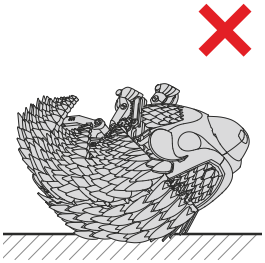

Nuna najlepiej czuje się na płaskiej powierzchni. Na dywanie lub nierównym podłożu Nuna może działać w ograniczonym zakresie albo nawet wcale nie funkcjonować.

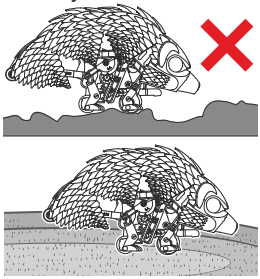

1. Włączanie i tryb oczekiwania

Aby włączyć Nunę, naciśnij przycisk na jej „czole” i przytrzymaj go przez 2 sekundy. Oczy Nuny zaczną błyskać na zielono. Nuna jest w trybie oczekiwania i czeka na rozkazy.

Nuna jest trochę niecierpliwa. Jeżeli każesz jej czekać, zaczyna tupać nogami, żeby zasygnalizować oczekiwanie na twoje rozkazy. Jeżeli będzie czekała ponad 60 sekund, sama automatycznie się wyłączy.

2. Wyłączanie

Aby wyłączyć Nunę, postępuj podobnie, jak przy włączaniu. Przytrzymaj przycisk naciśnięty tym razem przez 3 sekundy. Nuna przestanie działać i jej oczy staną się ciemne.

Uruchomienie Robota

Tak jak prawdziwy jeż, Nuna może się poruszać i zwijać w kulkę. Na szczęście Nuna słucha twoich rozkazów i nie zwija się ze strachu w kulkę wtedy, gdy zbliżysz się do niej.

W trakcie montażu w głowie Nuny umieszczona została płytka z czujnikiem dźwięku. Dzięki temu czujnikowi możesz sterować Nuną, wydając jej rozkazy poprzez klaśnięcia dłońmi.

Robot może pracować w trzech trybach. W każdym z nich możesz mu wydawać inne rozkazy.

Pamiętaj o tym, by klaskać w pobliżu głowy, gdzie jest płytka z czujnikiem dźwięku. Jeżeli będziesz klaskać w zbyt dużej odległości od Nuny, może ona nie zrozumieć twojego polecenia.

UWAGA!

Nuna przyjmuje rozkazy tylko wtedy, gdy jest rozprostowana. Gdy zwija się w kulkę albo jest już zwinięta, czujnik dźwięku nie jest aktywny i Nuna nie słyszy twoich poleceń.

Tryb 1: Zwijanie się i zasypianie

Tryb 1 można aktywować, gdy Nuna jest w trybie oczekiwania. Aby aktywować tryb 1, musisz nacisnąć na krótko przycisk na czole Nuny. Nuna pokazuje, że jest w trybie 1, świeceniem oczu na zielono i pomarańczowo.

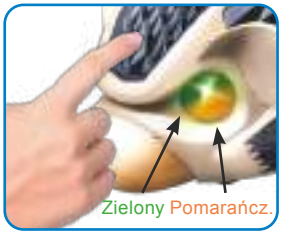

W trybie 1 Nuna może otrzymywać następujące rozkazy:

Rozkaz: 1 klaśnięcie

Działanie: zwijanie się.

1x Klaśnięcie

Rozkaz: 2 klaśnięcia

Działanie: zwijanie się, przy czym Nuna zostaje w pozycji zwiniętej i zasypia.

2x Klaśnięcie

Rozkaz: 3 klaśnięcia

Działanie: Nuna budzi się ze snu i rozwija.

3x Klaśnięcie

WSKAZÓWKA!

Gry Nuna jest włączona, możesz przełączać jej tryby, naciskając przycisk na czole Nuny:
Tryb 1 →Tryb 2 →Tryb 3 →Tryb 1 → itd.
To, w jakim trybie jest aktualnie Nuna, rozpoznasz po kolorze jej oczu.

Tryb 2: Wielokrotne zwijanie się

Jeżeli Nuna jest w trybie oczekiwania można ją przełączyć na tryb 2 dwukrotnie naciskając przycisk na jej czole. Nuna pokazuje, że jest w trybie 2, świeceniem oczu na zielono.

W trybie 2 Nuna może otrzymywać następujące rozkazy:

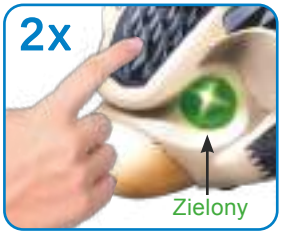

Rozkaz: 1, 2, 3, 4 lub 5 klaśnięć	
Działanie: Nuna tyle razy odwraca się do tyłu i zwija, ile razy klaśniesz w ręce (nie więcej niż 5). Nuna robi to z krótkimi przerwami tzn. zwija się, przez chwilę porusza się, znowu się zwija itd.	

Tryb 3: Zachęta do zwijania się

Jeżeli Nuna jest w trybie oczekiwania można ją przełączyć na tryb 3 trzykrotnie naciskając przycisk na jej czole. Nuna pokazuje, że jest w trybie 3, świeceniem oczu na pomarańczowo.

W trybie 3 Nuna może otrzymywać następujące rozkazy:

Rozkaz: szybkie klaśnięcia jedno po drugim	
Działanie: W tym trybie Nuna oczekuje zachęty do zwijania się. Musisz klaskać dotąd, aż zacznie się zwijać. Jeżeli przestaniesz klaskać, Nuna znowu zacznie poruszać się do przodu.	

NUNA!
PLAN JEST TAKI, NUNA: TURLAJ SIĘ TAK SZYBKO, JAK TYLKO MOŻESZ DO ARTEFAKTU I NIE WPADNIJ PO DRODZE W ŻADNĄ PUŁAPKĘ! POWODZENIA! NAPRZÓD, RUSZAJ!
RUMMS
RUMMS
TSCHIKK
TSCHIKK
TSCHIKK
RUMMS
FUHHH
UDAŁO SIĘ! HURRRRAAAA!
OTO KOLEJNY TRIUMF NAUKI!
OBAWIAM SIĘ, ŻE MAMY KOLEJNY PROBLEM...
MAM GO, JEST MÓJ! ŚWIETNIE SIĘ SPISAŁAŚ NUNA!

HAGGAGA! GAGGAGAGA! GAAAAA!
GAAAAAAAA!
TUBYLCY NIE WYGLĄDAJĄ NA ZADOWOLONYCH...
NUNA! ZWIJAJ SIĘ!
GAAAA!
TO DZIAŁA! UCIEKAJMY!
SZYBKO, WSZYSCY NA POKŁAD!
GENIALNY PLAN
GAAAA!
UFF, NIEWIELE BRAKOWAŁO, ALE MAMY TĘ WSPANIAŁĄ RZECZ...
TO CO? MAM ZAWRACAĆ?
ŻAŁUJĘ TYLKO, ŻE NIE UDAŁO NAM SIĘ NAWIĄZAĆ STOSUNKÓW DYPLOMATYCZNYCH Z TYMI OBCYMI ISTOTAMI...
GAAAA!
PO KRÓTKIEJ ANALIZIE SYTUACJI MOJA ODPOWIEDŹ BRZMI: NIE.
NO TO LECIMY PO NOWE PRZYGODY!

WSKAZÓWKA!

Jeżeli Nuna jest zwinięta ale w bateriach zostało jeszcze trochę energii, możesz uruchomić „tryb oczekiwania". W tym trybie Nuna jest rozprostowana i możesz wymienić baterie w sposób opisany obok. Aby przejść w tryb oczekiwania, naciśnij przycisk na czole Nuny i przytrzymaj wciśnięty przez siedem sekund.

Wymiana baterii w rozprostowanym jeżu

Wymiana baterii w rozprostowanym jeżu jest nieco łatwiejsza. Aby wymienić baterie, wykonaj następujące czynności:

- Odkręć śrubkę na spodzie robota (między tylnymi nogami).
- Otwórz pojemnik na baterie, odchylając wieczko wraz z tylnymi nogami do tyłu.
- Wyciągnij uchwyt na baterie i wymień baterie.

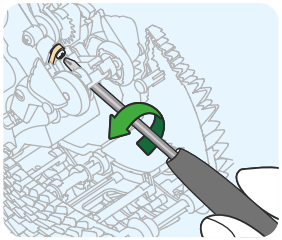

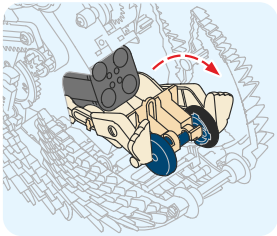

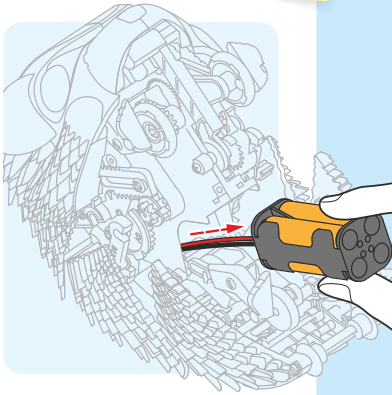

Wymiana baterii w zwiniętym jeżu

Może zdarzyć się sytuacja, że baterie zostaną kompletnie wyczerpane gdy jeż będzie zwinięty. W tym przypadku trzeba go rozprostować ręcznie.

- Otwórz zaciski A21 i B11
- Otwórz zaciski A20 i B12
- Możesz teraz ręcznie rozprostować jeża. Uzyskasz w ten sposób dostęp do pojemnika na baterie i możesz je wymienić tak, jak opisano wyżej.
- Na koniec zamknij otwarte do rozprostowania zaciski.

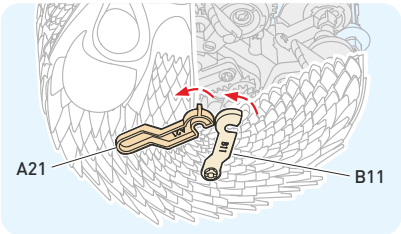

Wskazówki na temat użytkowania baterii przedstawione zostały na stronie 8.

ROZWIĄZYWANIE PROBLEMÓW

Rozwiązywanie problemów

Jeżeli Nuna działa wadliwie, przeczytaj poniższe wskazówki, pozwalające na wykrycie przyczyny błędu i dokonanie naprawy.

1. Upewnij się, czy baterie zostały prawidłowo zainstalowane. Patrz krok 3 na stronie 8.

2. Upewnij się, czy przewody zostały prawidłowo podłączone. Patrz krok 7 na stronie 29.

3. Jeżeli Nuna jest włączona i leży na plecach, jej oczy błyskają na pomarańczowo i zielono aby zasygnalizować, że jest w niewłaściwym położeniu. Odwróć Nunę, naciśnij przycisk na jej czole i przytrzymaj przez 7 sekund aż się rozprostuje i oczy przestaną świecić. Możesz teraz nacisnąć przycisk i przytrzymać przez 2 sekundy aby ponownie włączyć Nunę.

4. Jeżeli po pierwszym włączeniu Nuny w trybie oczekiwania jej oczy błyskają na zielono i pomarańczowo, oznacza to jakiś błąd w montażu. W tym przypadku należy wykonać następujące kroki:

   - Upewnij się, czy element B2 został usunięty. Patrz krok 29 na stronie 19.
   - Upewnij się, czy krok 7 na stronie 25 został wykonany prawidłowo.
   - Upewnij się, czy wszystkie przewody zostały prawidłowo podłączone. Patrz krok 7 na stronie 29.

5. Jeżeli kolce Nuny nie ustawiają się prawidłowo, sprawdź, czy wszystkie zostały prawidłowo zamontowane. Patrz kroki 6-8 na stronach 24-26.

6. Jeżeli przełącznik na spodzie Nuny nie ustawia się prawidłowo (przy ruchu do tyłu), upewnij się, czy kroki 3-5 na stronach 12-13 zostały prawidłowo wykonane.

7. Następujące problemy mogą być spowodowane wyczerpanymi bateriami:

   - Nuna automatycznie się wyłącza.
   - Nuna nie reaguje na wciśnięcie przycisku.
   - Nuna sama przełącza się w tryb oczekiwania.
   - Nuna nie może się zwinąć albo rozwinąć.

PRAWDZIWE JEŻE

Jeże to fascynujące zwierzęta, bardzo rozpowszechnione w Europie. Zwierzęta z rodziny jeżowatych występują również w Afryce i Azji, nie zadomowiły się za to w Ameryce ani w Australii.

Twój robot-jeż ma stosunkowo dużo kolców ale prawdziwy jeż ma ich nawet 9000 i każdy z tych kolców jest ostrzejszy niż igła.

Podobnie jak Nuna, prawdziwe jeże również zwijają się w kulkę. Szczególnie wtedy, gdy czują się zagrożone. Potrafią zwinąć się tak ciasno, że wrażliwe podbrzusze staje się całkiem niewidoczne. W ten sposób jeże optymalnie bronią się przed wrogami.

CO TO JEST BIONIKA?

Bioniką nazywane jest naśladowanie w technice naturalnych zjawisk przyrodniczych. Ludzie wykorzystują w ten sposób sztuczki stosowane w przyrodzie. Dobrym przykładem są zapięcia na rzepy. Jest to technika zapożyczona od łopianu, którego kwiaty mają haczyki, przyczepiające się do naszych ubrań lub sierści zwierząt. Zapięcia na rzepy działają na tej samej zasadzie.

Nuna została zaprojektowana na wzór swojego przyrodniczego odpowiednika czyli jeża. Można więc ją nazwać robotem bionicznym.

Zapięcie na rzep w zbliżeniu.

Metryczka

722120 AN 200721-DE, Master_1620066

© 2021, 2019 Franckh-Kosmos Verlags-GmbH & Co. KG • Pfizerstraße 5–7 • 70184 Stuttgart, DE

Instrukcja i wszystkie jej części są chronione prawem autorskim. Używanie bez zgody wydawcy jest zabronione i może skutkować odpowiedzialnością karną. Dotyczy to w szczególności reprodukowania, tłumaczenia, mikrofilmowania, a także przechowywania i przetwarzania w elektronicznych bazach danych. Nie gwarantujemy, że cały materiał w tej instrukcji jest wolny od praw autorskich innych podmiotów.

Kierownictwo produkcji: Jonathan Felder
Rozwój techniczny produktu: Deryl Tjahja; CIC Components Industries Co., Ltd., Taiwan

Koncepcja instrukcji: Atelier Bea Klenk, Berlin
Układ instrukcji: Studio Gibler, Stuttgart
Ilustracje w instrukcji: CIC Components Industries Co., Ltd., Taiwan
Komiks: Daniel Alles, Bianca Meier

Zdjęcia w instrukcji: picsfive (wszystkie pinezki); askaja (wszystkie spinacze); Jaimie Duplass (wszystkie paski); Matt Bianco, str. 40 na górze; Suzanne Tucker, str. 40 na środku; Cristan Ritchie, str. 40 na dole; (wszystkie poprzednie © shutterstock.com)

Koncepcja opakowania: Peter Schmidt Group GmbH, Hamburg
Układ opakowania: Peter Schmidt Group GmbH, Hamburg
Zdjęcia na opakowaniu: Genius Toys Taiwan Co., Ltd.

Wydawca dołożył wszelkich starań, by zidentyfikować właścicieli praw do wszystkich zdjęć. Gdyby okazało się, że właściciel praw do jakiegoś zdjęcia nie został wymieniony, proszony jest o kontakt z wydawnictwem w celu uzyskania wynagrodzenia za wykorzystane zdjęcie.

Wydawca zastrzega prawo wprowadzania zmian.

Wyprodukowano na Tajwanie.